SELLES

Date : décembre 2013
N° : LSB 402 - AS

FICHE TECHNIQUE

W.C. ROYAN 6

Royan 6

S83253 00 000 100 Pack W.C. Royan 6, dans un emballage unique, comprenant :
- Cuvette à système de chasse optimisé, sortie horizontale avec kit de fixation au sol,
- Réservoir réversible équipé d'un mécanisme double-chasse 3L/6L NF réglable 3L/4,5L d'un seul geste, bouton poussoir chromé, robinet flotteur silencieux et robinet d'arrêt, écrous de fixation rapides pré-installés sur la cuvette,
- Abattant à fermeture ralentie thermodur à charnières laiton chromé.

S83253 00 000 200 Pack W.C. Royan 6 idem avec abattant standard à charnières inox.

Alimentation latérale 3/8" droite ou gauche (sans démontage du robinet flotteur).
W.C. "économiseur d'eau".

Disponible également :
S03253 00 000 Cuvette seule à sortie horizontale.
S03713 00 000 848 Réservoir réversible équipé d'un mécanisme double-chasse 3L/6L NF réglable 3L/4,5L d'un seul geste, bouton chromé, robinet flotteur silencieux, fixations rapides.
S00163 00 000 Abattant à fermeture ralentie thermodur à charnières laiton chromé.
S00473 00 000 Abattant standard thermodur à charnières inox.

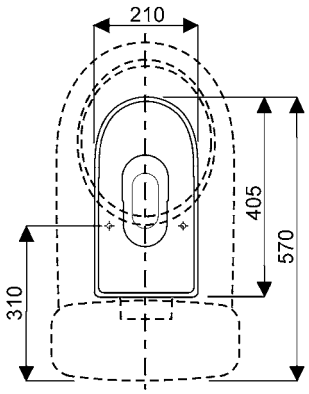

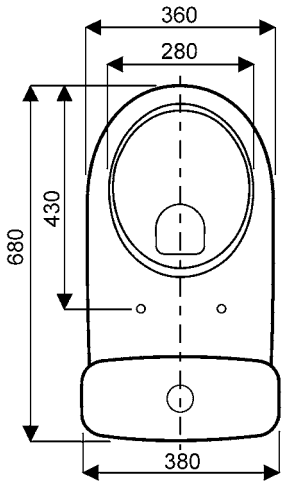

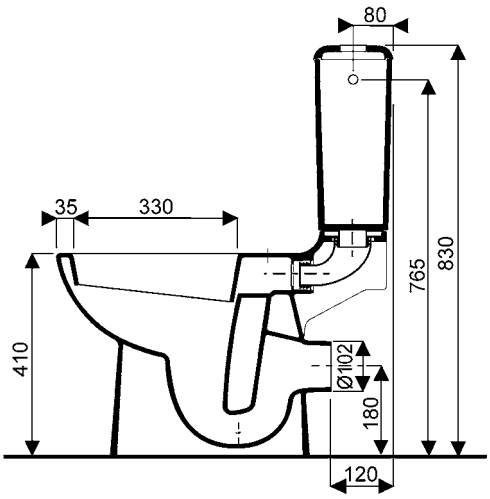

W.C. ROYAN 6

Les atouts de l'ensemble WC Royan 6

1 Réservoir réversible émaillé 4 faces : alimentation à droite ou à gauche sans démontage du robinet flotteur

2 Coude de chasse d'alimentation de la cuvette calibré pour une chasse optimale

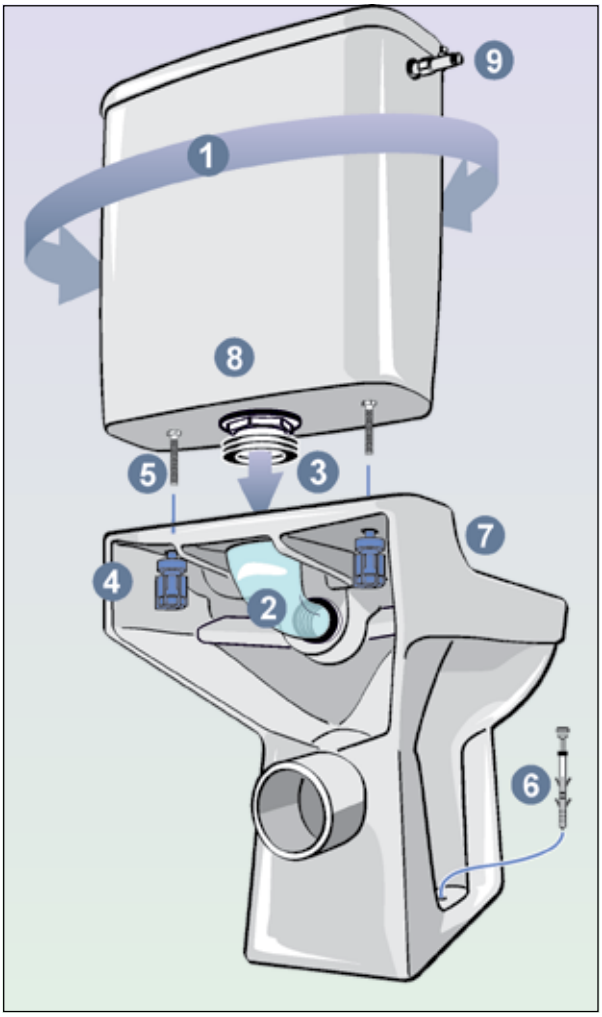

3 Etanchéité réservoir/cuvette par joint à lèvres : étanche quelle que soit la force de serrage du réservoir

4 Ecrous de fixation rapide du réservoir pré-installés sur la cuvette

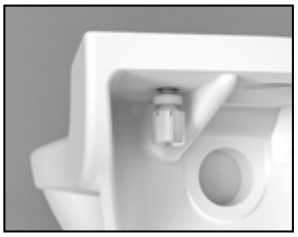

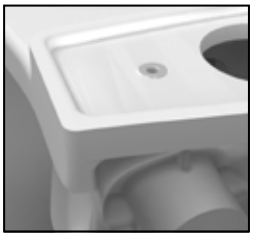

5 Vis de fixation du réservoir pré-montées

6 Fixations standards à travers le pied de la cuvette

7 Plage arrière de la cuvette surélevée pour éviter les infiltrations : hygiène maximale

8 Mécanisme double-chasse réglé d'usine 6L/3L, réglable 4,5L/3L

9 Robinet d'arrêt droit 3/8" chromé fourni

Ainsi que :
- abattant thermodur recouvrant à charnières inox ou laiton chromé (abattant standard ou freiné au choix).
- mécanisme double-chasse éprouvé de longue date : équipe les WC Prima depuis 1995.

FICHE TECHNIQUE

W.C. ROYAN 6

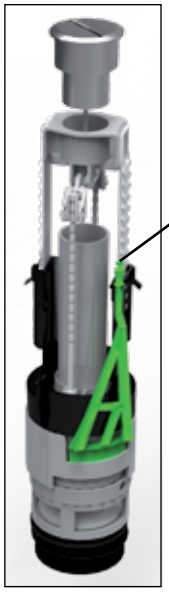

Mécanisme double chasse avec levier de réglage

Levier de réglage

Selon le DTU 60.1 de décembre 2012, P1-2 , §5.1.5 : «Les WC fonctionnant avec un réservoir de moins de 6 litres d'eau ne sont pas visés : ils nécessitent une étude de conception spécifique de l'installation».
Les distances ci-dessous sont à observer scrupuleusement afin d'éviter toute occlusion des conduites d'évacuation.

	6 L / 3 L NF	4,5 L / 3 L Ce réglage ne bénéfie pas de la certification NF. (Voir conditions de réglage ci-dessous)
	6 L / 3 L	**4,5 L / 3 L**
Evacuation en système séparatif Eaux Usées / Eaux Vannes EU EV	> 1 m > 2,5 m	maxi 1 m maxi 2,5 m
Evacuation en système chute unique Eaux Usées + Eaux Vannes, avec ou sans ventilation secondaire EU + EV	> 1 m > 2,5 m	maxi 1 m > 2,5 m

FICHE TECHNIQUE

W.C. ROYAN 6

Mécanisme

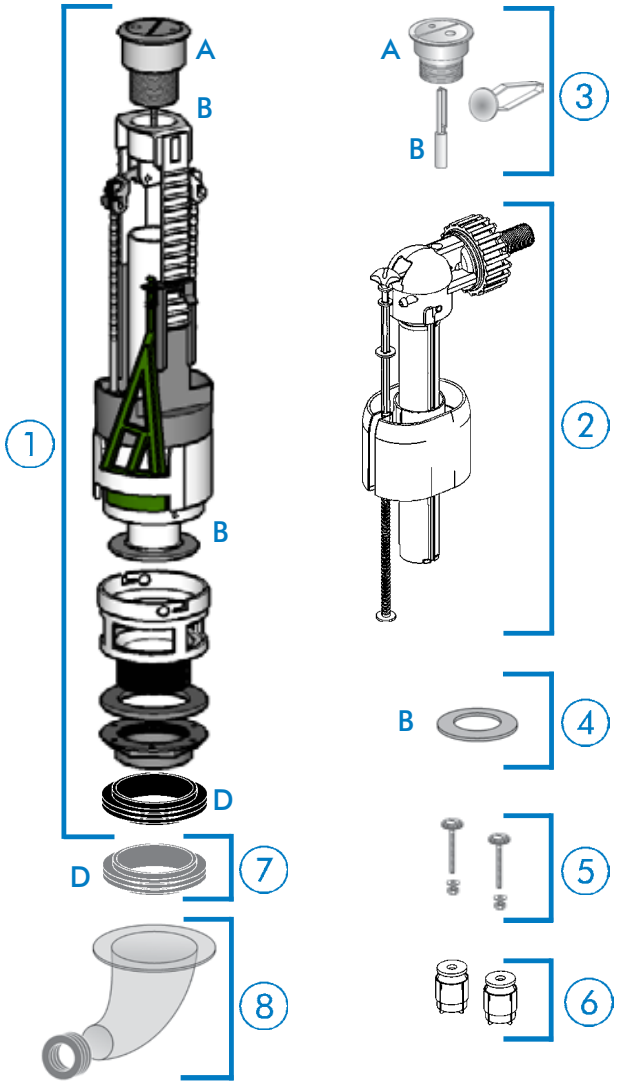

Réservoir

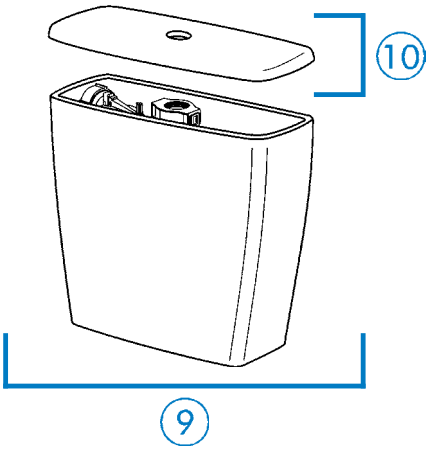

Abattant

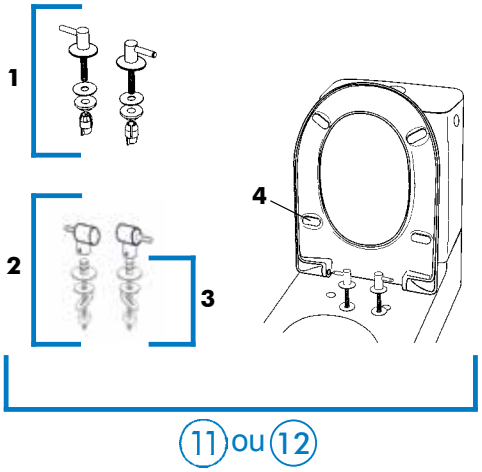

	Pièces détachées	Réf. SELLES
1	Soupape complète	160297 00 017
2	Robinet flotteur complet	161443 00
3	Bouton-poussoir complet	160243 00 017
4	Joint de soupape	161440 00
5	Vis de fixations	161405 00
6	Ecrous rapides Clipsables Royan 6	160296 00
7	Joint à lèvres de culot seul	161449 00
8	Coude de chasse et joint	161439 00
9	Réservoir équipé complet	S03713 00 000 848
10	Couvercle de réservoir seul (marquage 4713)	160311 00 000
11	Abattant standard complet	162615 00 000
12	Abattant ralenti complet	160503 00 000
1	Jeu de charnières complet pour abattant standard	162617 00 017
2	Jeu de charnières complet pour abattant ralenti	160501 00 017
3	Paire de fixations seules type bascule	162167 00
4	Sachet de 6 patins pour abattant standard ou ralenti	167041 00 000

Mkt. Tec. 12/13

Z.A. du Bois Gasseau, CS 40252 SAMOREAU, 77215 Avon Cedex - Tél. 08 26 30 91 03 - Fax 01 60 71 66 67
RCS Blois S 445 480 015