NOTICE DE MONTAGE
INSTALLATION MANUAL
ODYSSEE
RECTANGULAIRE / RECTANGULAR
100X80 - 120X80

NOTICE à conserver par l'utilisateur
MANUAL to be kept by end user

CONSEILS AVANT MONTAGE

CETTE CABINE DOIT OBLIGATOIREMENT ETRE INSTALLEE PAR DU PERSONNEL QUALIFIE.

- Le receveur doit obligatoirement être posé sur une surface plane et horizontale.
- Tous les pieds du receveur doivent être en contact avec le sol.
- La découpe de la jupe est autorisée pour le passage d 'écoulement (découpe mini)
- Ne pas utiliser de mastic ou de colle pour étancher la pose de la bonde
- Enlever le film protecteur des pièces thermoformées.
- Ne pas encastrer la cabine (maçonnerie, faïence, etc...)
- Suivre attentivement la notice de montage.
- Prévoir si possible des robinets d 'arrêt sur les alimentations d 'eau chaude et d 'eu froide.
- Avant la mise en service définitive, vérifier l 'étanchéité du circuit d 'eau. Eventuellement resserrer modérément tous les raccords.
- La robinetterie est prévue pour fonctionner sur toutes sortes d 'installation.
- Pression maxi : 5 bars. Au dessus, poser un réducteur de pression.
- Dans le cas où l 'eau contient des impuretés, nous vous conseillons la pose d 'un filtre.

ENTRETIEN :

- Le verre utilisé pour nos produits est un verre de sécurité (norme NF EN 12150-1). En cas de choc, le vitrage se brise en une multitude de petits morceaux sans véritable danger pour l'utilisateur.

- Nettoyer régulièrement les douchettes en grattant les picots anti-calcaire éventuellement tremper les dans une solution de LEDANET ou vinaigre blanc/eau chaude.
- Nettoyer régulierement les parois à l 'eau savonneuse, éventuellement avec une solution de LEDANET ou vinaigre blanc/eau chaude.

Réf : L255900

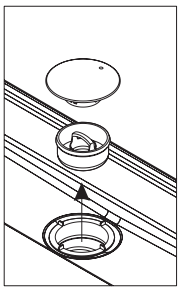

- La robinetterie a reçu un traitement spécial pour conserver sa beauté. Veuillez l 'entretenir seulement avec une éponge savonneuse et un linge ne rayant pas. Veuillez ne pas utiliser de produits abrasifs ou solvants pour l 'entretien de la cabine.

- Pour une bonne évacuation, nettoyer périodiquement la bonde en retirant le capot et le pot.

ENCOMBREMENTS

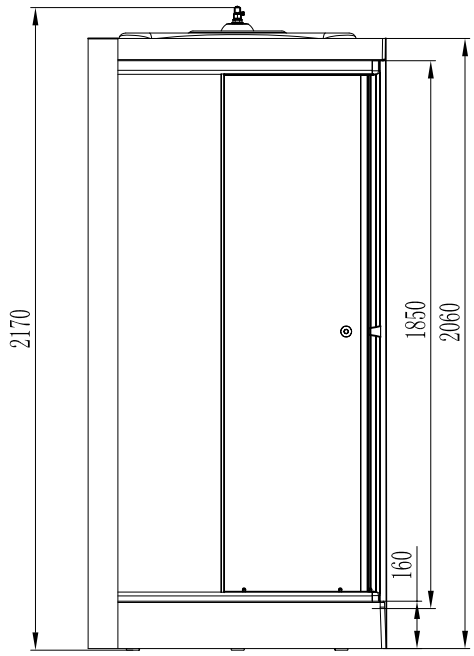

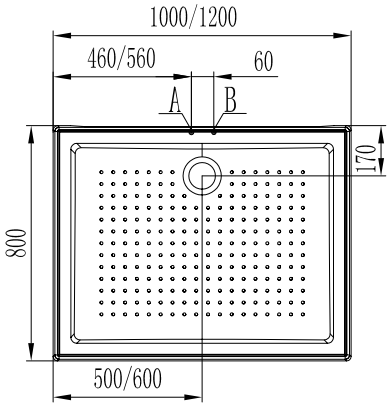

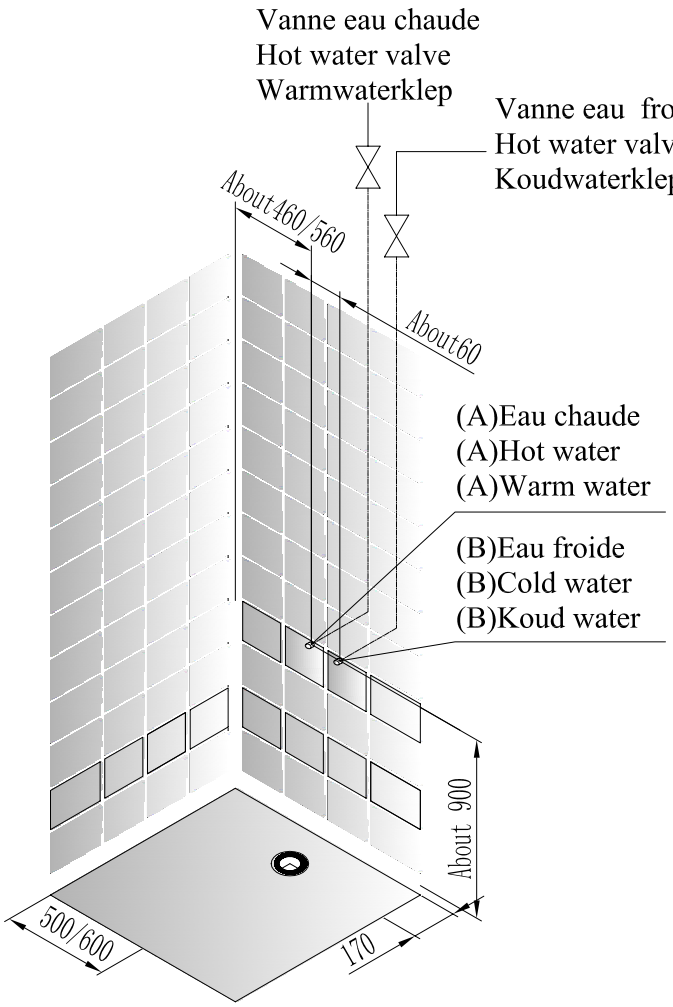

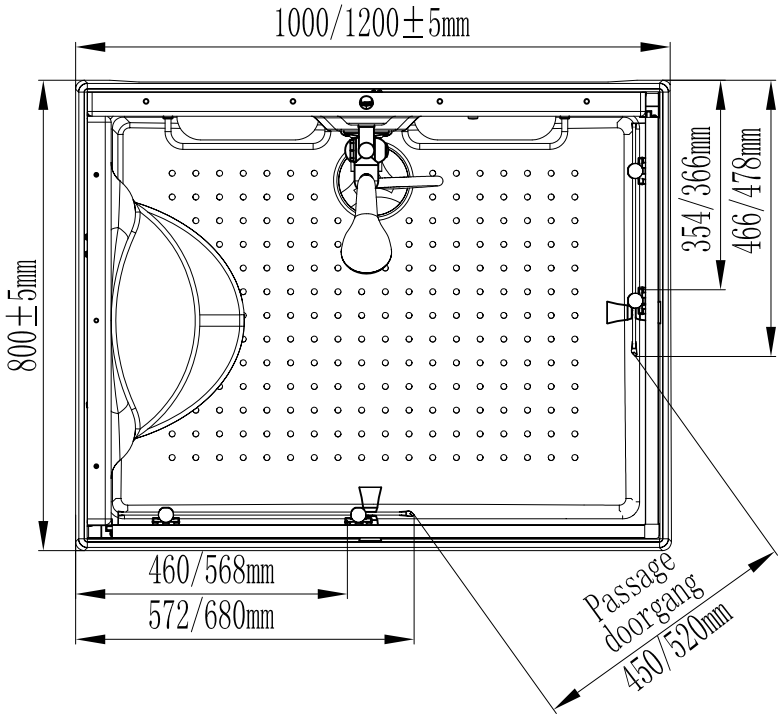

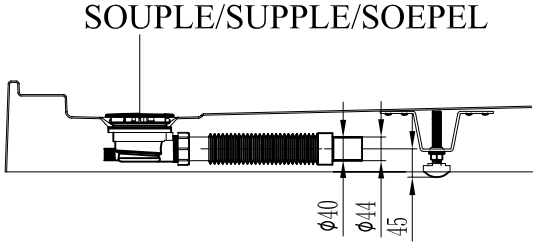

ODYSSEE 100x80 : pièces détachées / spare parts

Rep	Qté	Désignation		Code
A	2	Pattes fixation cabine	Wall fixation	L31OD3010
B	2	Chevilles fixation cabine	Wall fixation pins	L31OD3010
C1	4	Cache-vis	Cover cap	L38OD111
C2	4	Rondelles cache-vis	Cover cap washers	L38OD111
D1	6	Vis VT 3.5x9	Screw VT 3.5x9	L38OD111
D2	8	Vis VT 3.5x28	Screw VT 3.5x28	L38OD111
D3	2	Vis VT 4.2x35	Screw VT 4.2x35	L31OD3010
D4	9	Vis M5x20+Wellnut	Screw M5x20+Wellnut	L31OD3010
E	28	Vis + écrou M6x20	Plug and screw M6x20	L31OD110
F	2	Raccords de serrage	Hose joint	L31AT130
G	2	Poignées portes coulissantes	Sliding doors handles	L38AT110
H	4	Roulettes basses portes coulissantes	Sliding doors bottom rollers	L38AT013
I	2	Pièce d'angle - portes coulissantes	Angle injection piece	L38OD111
J	4	Jeux de roulettes hautes - portes coulissantes	Sliding doors top rollers	L38AT012
K	1	Douchette à main	Hand shower	L31OD3160
L	1	Flexible douchette à main	Hand shower hose	L31AT080
M1S	2	Joint cadrage petite paroi fixe portes	Framing gasket for small fixed door	L38OD3915
M1L	2	Joint cadrage grande paroi fixe portes	Framing gasket for big fixed door	L38OD3915
M2S	2	Cache rainure petite traverse portes	Hiding groove gasket for small horizontal profile	L38OD3915
M2L	2	Cache rainure grande traverse portes	Hiding groove gasket for big horizontal profile	L38OD3915
N1B	1	Petite traverse basse portes	Small bottom horizontal profile	L38OD3692
N1P	1	Petite traverse haute portes	Small top horizontal profile	L38OD3692
N2B	1	Grande traverse basse portes	Big bottom horizontal profile	L38OD3692
N2P	1	Grande traverse haute portes	Big bottom horizontal profile	L38OD3692
O	1	Douchette de tête	Shower head	L31OD184
P	1	Ensemble raccord + tuyau alim douchette tête	Shower head hose + connection	L31OD184
Q	1	Coiffe	Roof	L24OD171
R1	1	Receveur	Tray	L32OD3548
S1	2	Joint à lèvre étanchéité parois fixes	Waterproof vertical gasket for fixed doors	L38AT911
S2	2	Joint à lèvre étanchéité portes	Waterproof vertical gasket for mobile doors	L38AT911
T	2	Magnétiques	Magnetic gaskets	L38AT700
U1	3	Joint étanchéité parois fixes/cabine	Waterproof gasket for fixed panel/cubicle	L38OD3913
U2	1	Grand joint étancheité cabine/receveur	Waterproof big gasket for cubicle/tray	L38OD3913
U3	1	Petit joint étancheité cabine/receveur	Waterproof little gasket for cubicle/tray	L38OD3913
U4	1	Joint étancheité receveur	Waterproof gasket for tray	L38OD3913
V1	1	Grande paroi fixe	Big fixed door	L38OD3183
V2	1	Petite paroi fixe	Small fixed door	L38OD3383
W1	1	Vitrage mobile grande porte	Big mobile door glass	L38OD3793
W2	1	Vitrage mobile petite porte	Small mobile door glass	L38OD3193
X	1	Panneau assise équipé	Equiped seat panel	L33OD3541
Y	1	Panneau de fond équipé	Equiped back panel	L31OD3541
Z1	2	Fileurs finition	Fillers	L31OD3721
R2	1	Bonde	Waste plug	L31AT040
1	1	Miroir	Miroir	L31AT300
2	2	Jet cervical	Cervical jet	L31AT923
3	6	Jet dorsal	Dorsal jet	L31AT053
4	1	Colonne prise d'eau	Raiser rail / column	L31AT032
5	1	Ensemble mitigeur + déviateur	Mixer and deviator	L31OD341
6	1	Manette mitigeur	Mixer handle	L31OD213
7	1	Manette déviateur	Deviator handle	L31OD313
8	1	Cartouche mitigeur	Mixer cartridge	L31OD166
9	1	Cartouche déviateur	Deviator cartridge	L31OD243
10	2	Flexible alimentation eau	Water supply hose	L31AT214

ODYSSEE 120x80 : pièces détachées / spare parts

Rep	Qté	Désignation		Code
A	2	Pattes fixation cabine	Wall fixation	L31OD3010
B	2	Chevilles fixation cabine	Wall fixation pins	L31OD3010
C1	4	Cache-vis	Cover cap	L38OD111
C2	4	Rondelles cache-vis	Cover cap washers	L38OD111
D1	6	Vis VT 3.5x9	Screw VT 3.5x9	L38OD111
D2	8	Vis VT 3.5x28	Screw VT 3.5x28	L38OD111
D3	2	Vis VT 4.2x35	Screw VT 4.2x35	L31OD3010
D4	9	Vis M5x20+Wellnut	Screw M5x20+Wellnut	L31OD3010
E	28	Vis + écrou M6x20	Plug and screw M6x20	L31OD110
F	2	Raccords de serrage	Hose joint	L31AT130
G	2	Poignées portes coulissantes	Sliding doors handles	L38AT110
H	4	Roulettes basses portes coulissantes	Sliding doors bottom rollers	L38AT013
I	2	Pièce d'angle - portes coulissantes	Angle injection piece	L38OD111
J	4	Jeux de roulettes hautes - portes coulissantes	Sliding doors top rollers	L38AT012
K	1	Douchette à main	Hand shower	L31OD3160
L	1	Flexible douchette à main	Hand shower hose	L31AT080
M1S	2	Joint cadrage petite paroi fixe portes	Framing gasket for small fixed door	L38OD3916
M1L	2	Joint cadrage grande paroi fixe portes	Framing gasket for big fixed door	L38OD3916
M2S	2	Cache rainure petite traverse portes	Hiding groove gasket for small horizontal profile	L38OD3916
M2L	2	Cache rainure grande traverse portes	Hiding groove gasket for big horizontal profile	L38OD3916
N1B	1	Petite traverse basse portes	Small bottom horizontal profile	L38OD3792
N1P	1	Petite traverse haute portes	Small top horizontal profile	L38OD3792
N2B	1	Grande traverse basse portes	Big bottom horizontal profile	L38OD3792
N2P	1	Grande traverse haute portes	Big bottom horizontal profile	L38OD3792
O	1	Douchette de tête	Shower head	L31OD184
P	1	Ensemble raccord + tuyau alim douchette tête	Shower head hose + connection	L31OD184
Q	1	Coiffe	Roof	L24OD271
R1	1	Receveur	Tray	L32OD3519
S1	2	Joint à lèvre étanchéité parois fixes	Waterproof vertical gasket for fixed doors	L38AT911
S2	2	Joint à lèvre étanchéité portes	Waterproof vertical gasket for mobile doors	L38AT911
T	2	Magnétiques	Magnetic gaskets	L38AT700
U1	3	Joint étanchéité parois fixes/cabine	Waterproof gasket for fixed panel/cubicle	L38OD3913
U2	1	Grand joint étancheité cabine/receveur	Waterproof big gasket for cubicle/tray	L38OD3913
U3	1	Petit joint étancheité cabine/receveur	Waterproof little gasket for cubicle/tray	L38OD3913
U4	1	Joint étancheité receveur	Waterproof gasket for tray	L38OD3913
V1	1	Grande paroi fixe	Big fixed door	L38OD3283
V2	1	Petite paroi fixe	Small fixed door	L38OD3483
W1	1	Vitrage mobile grande porte	Big mobile door glass	L38OD3693
W2	1	Vitrage mobile petite porte	Small mobile door glass	L38OD3993
X	1	Panneau assise équipé	Equiped seat panel	L33OD3541
Y	1	Panneau de fond équipé	Equiped back panel	L31OD3519
Z1	2	Fileurs finition	Fillers	L31OD3721
R2	1	Bonde	Waste plug	L31AT040
1	1	Miroir	Miroir	L31AT300
2	2	Jet cervical	Cervical jet	L31AT923
3	6	Jet dorsal	Dorsal jet	L31AT053
4	1	Colonne prise d'eau	Raiser rail / column	L31AT032
5	1	Ensemble mitigeur + déviateur	Mixer and deviator	L31OD341
6	1	Manette mitigeur	Mixer handle	L31OD213
7	1	Manette déviateur	Deviator handle	L31OD313
8	1	Cartouche mitigeur	Mixer cartridge	L31OD166
9	1	Cartouche déviateur	Deviator cartridge	L31OD243
10	2	Flexible alimentation eau	Water supply hose	L31AT214

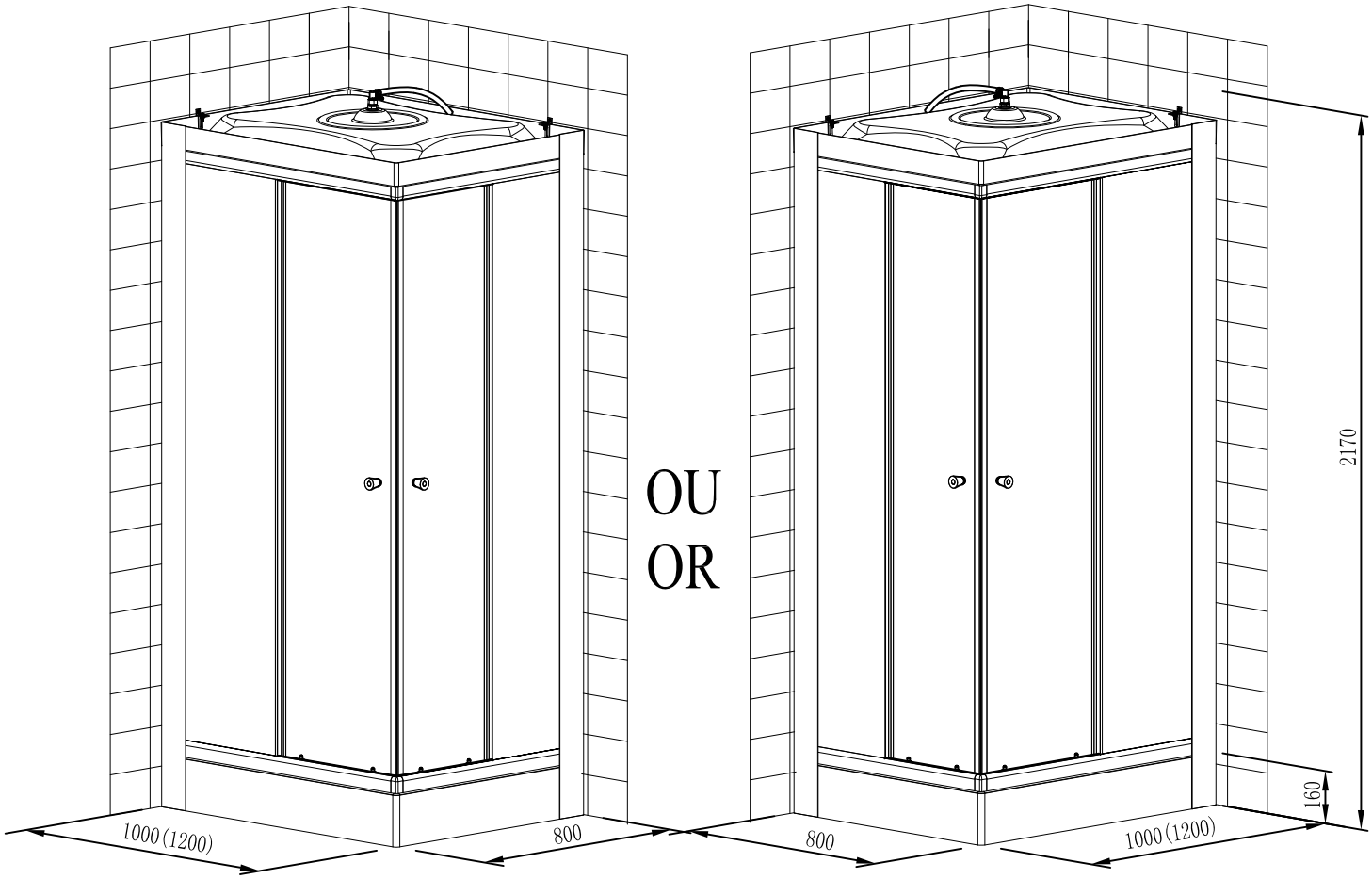
OU
OR
2170
160
1000 (1200)
800
800
1000 (1200)

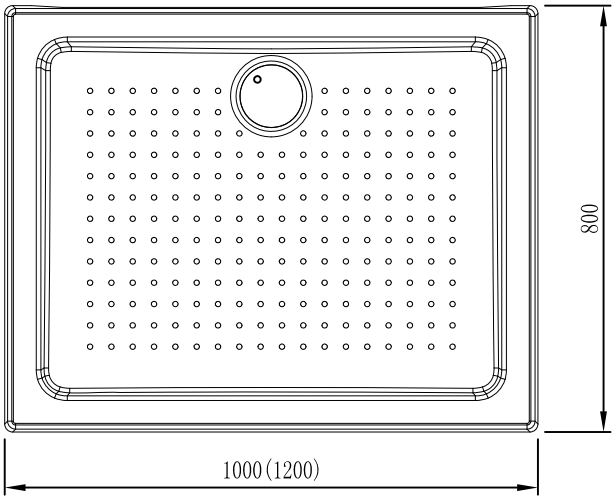
800
1000 (1200)

1. Outils:/Tools:

Perceuse avec forets d6, d4 et d3
Electric drill(with ⌀6mm,⌀4mm, ⌀3mm aiguille)

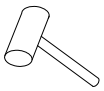

Maillet caoutchouc
Rubber hammer

Clé(14-17)/(8-10)
Spanner (14-17)/(8-10)

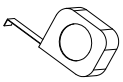

Mètre
Tape measure

Niveau à bulle
Level gauge

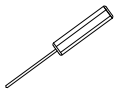

Screwdriver Tournevis
Cross-head

Crayon
Pencil

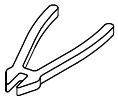

Pinces Multiprises
Multi-purpose pliers

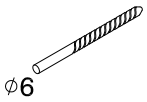

Mèche d6 pour mur
Aiguille Ø6 mm for wall

Couteau
Knife

2.Liste des éléments:/Parts list:

(Complement pour set de fixation / Free spare parts are put into one separate bag)

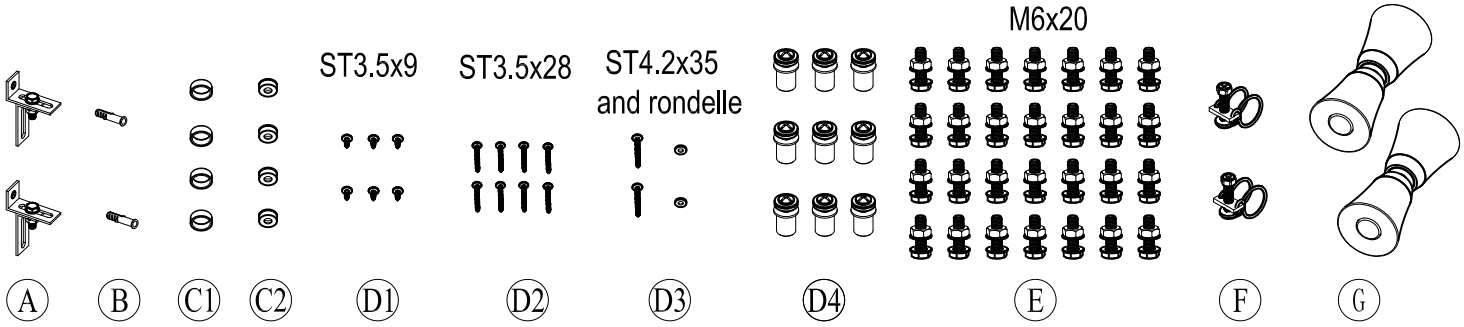

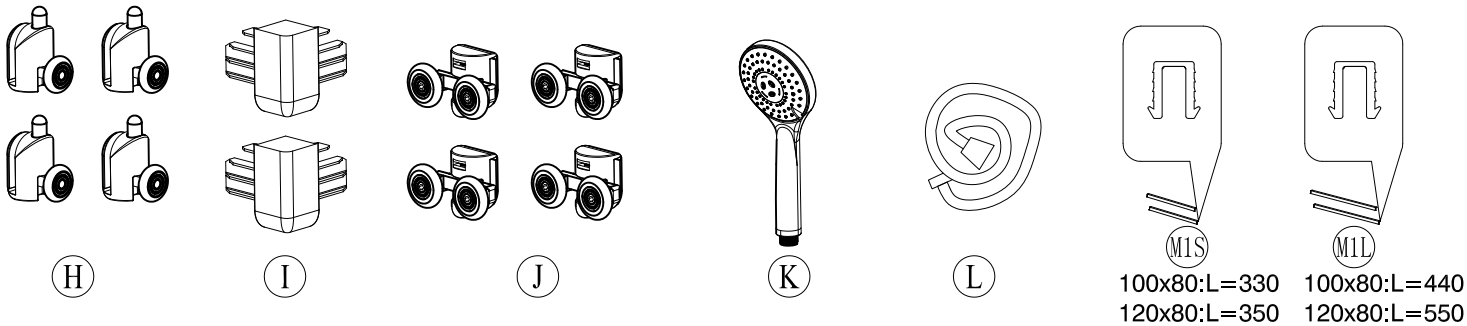

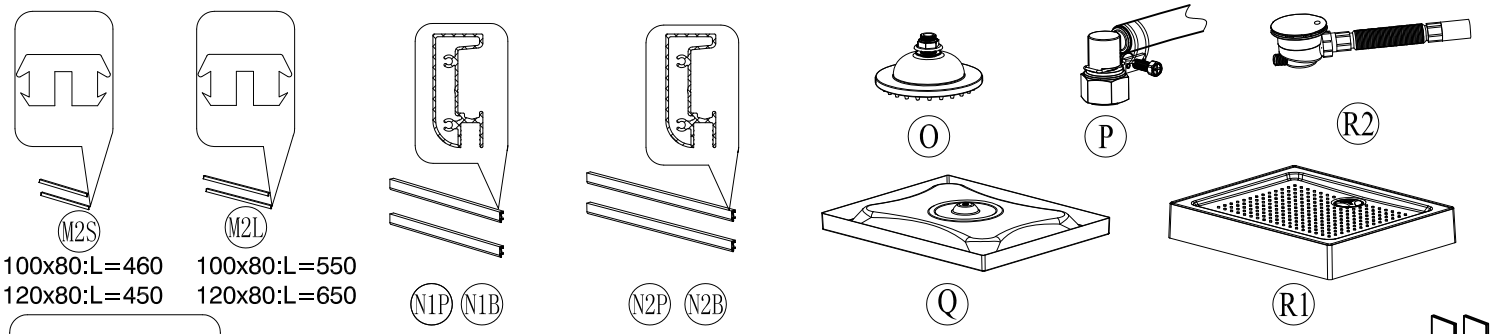

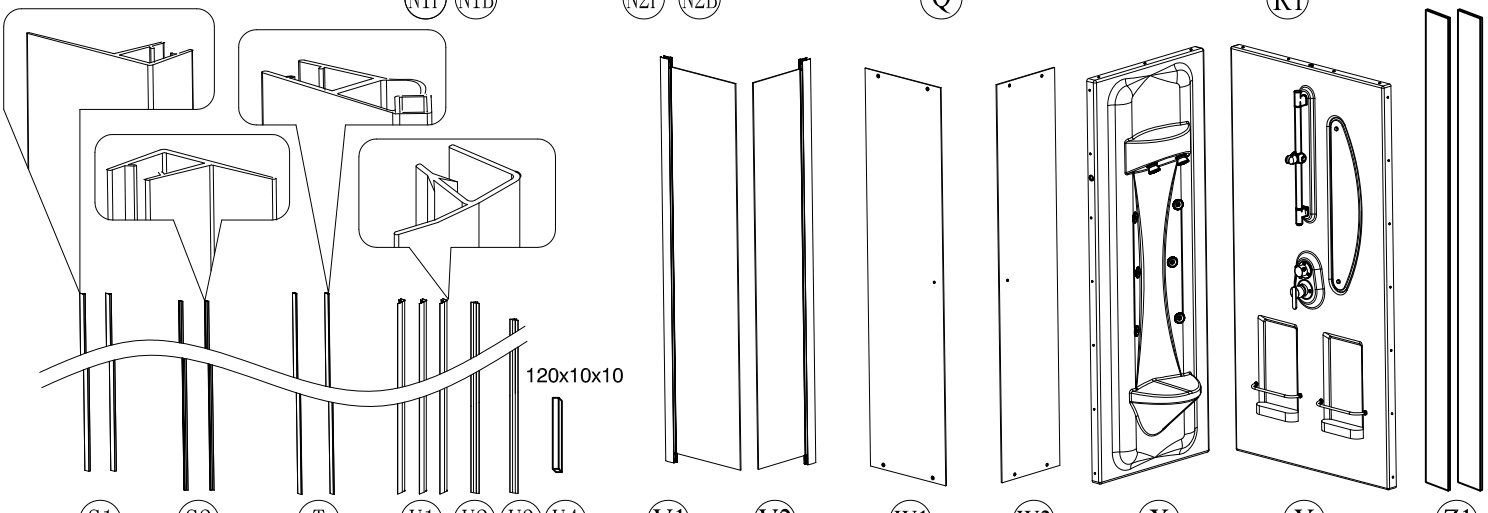

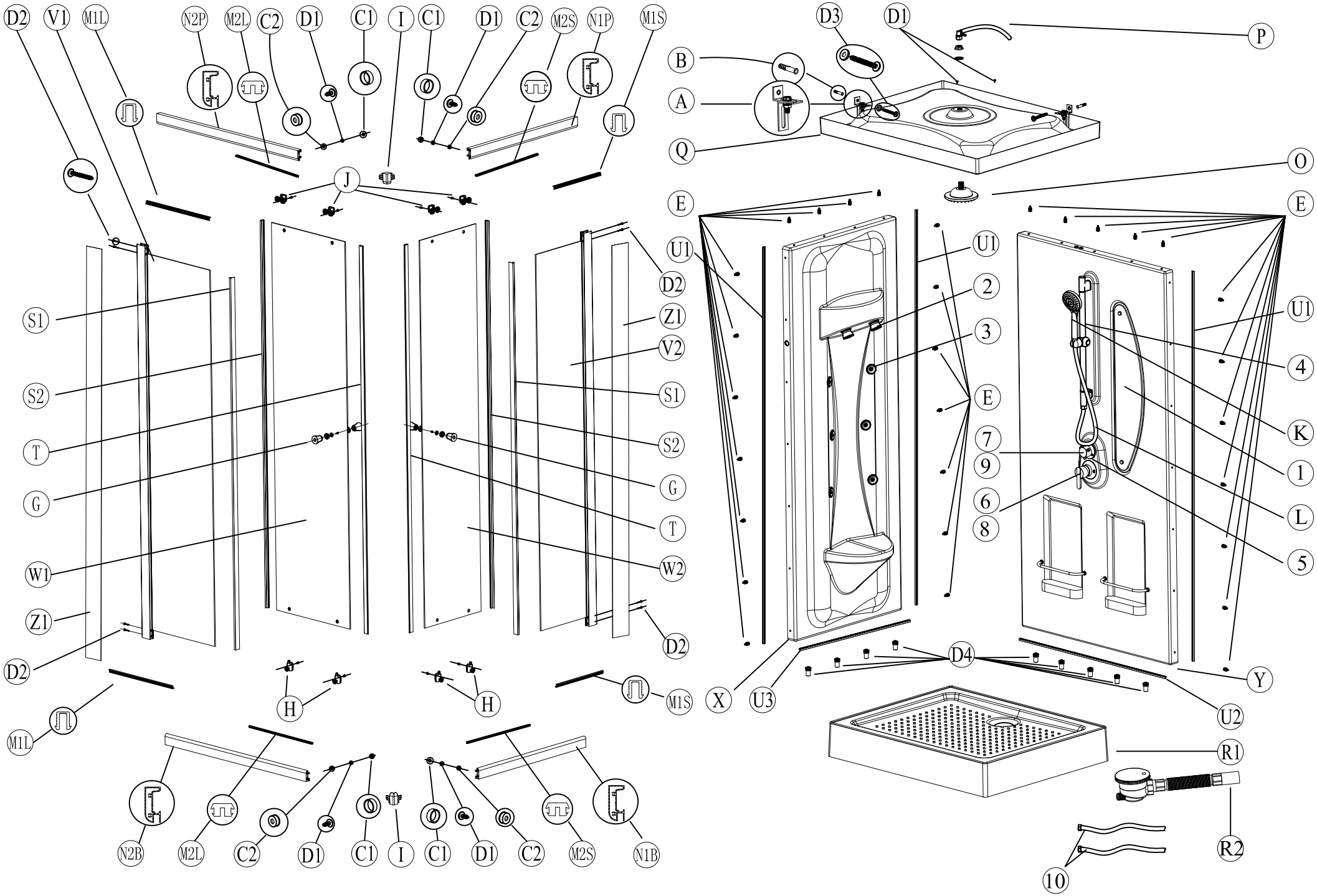
D2
V1
M1L
N2P
M2L
C2
D1
C1
I
C1
D1
C2
M2S
N1P
M1S
J
S1
S2
T
G
W1
Z1
D2
H
H
M1S
M1L
N2B
M2L
C2
D1
C1
I
C1
D1
C2
M2S
N1B
D3
D1
P
B
A
Q
O
E
U1
D2
Z1
V2
S1
S2
G
T
W2
D2
E
U1
2
3
E
7
9
6
8
U1
4
K
1
L
5
D4
Y
X
U3
U2
R1
R2
10

3.Procédure d'installation:/Installation procedures:

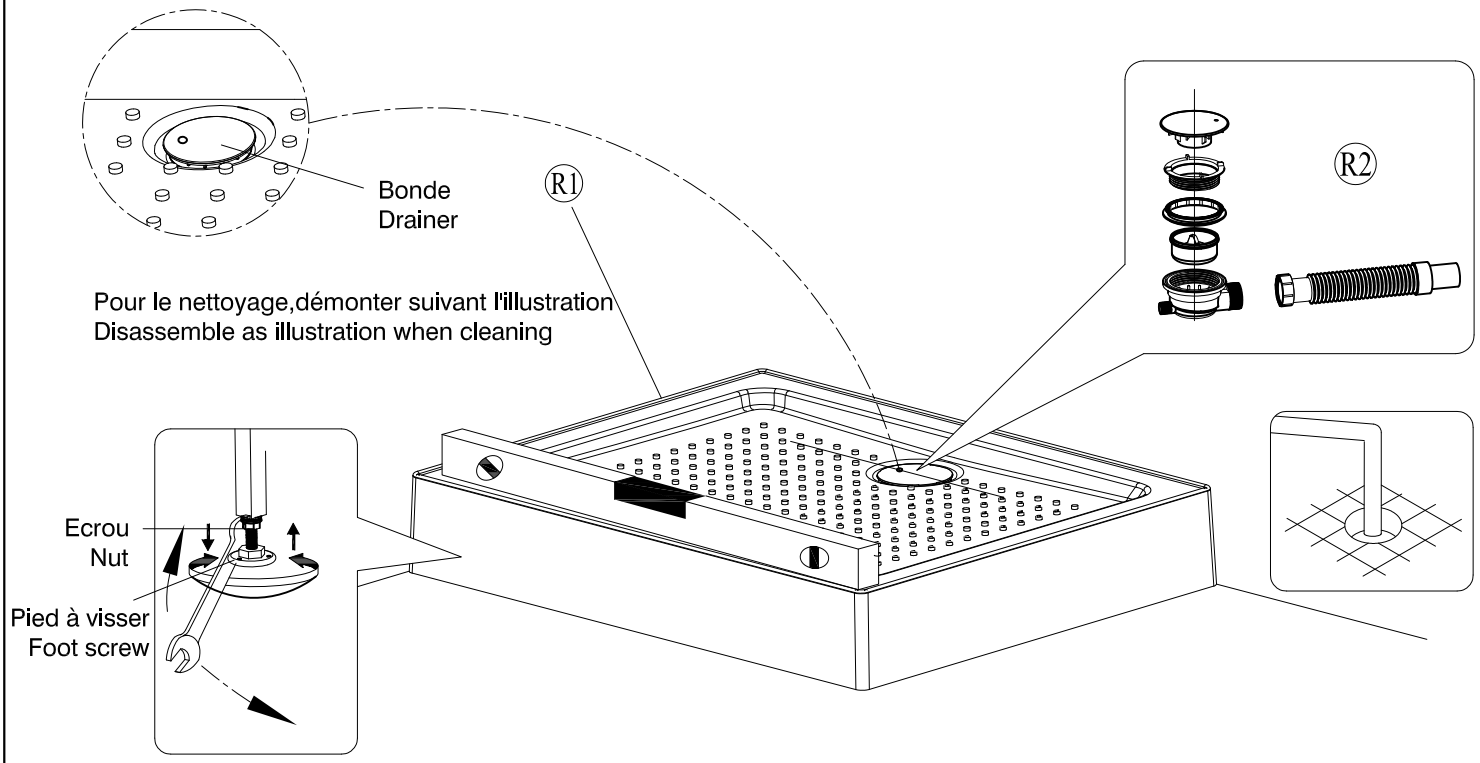

1.Placer le receveur (R1) à l'endroit où il doit être installé, ajuster les pieds du receveur jusqu'à ce que celui-ci soit horizontal, utiliser le niveau à bulle pour vérifier que le receveur (R1) est bien horizontal puis serrer les écrous.
Place the tray(R1) where is suitable to install, adjust the feet of the tray until it is horizontal, use gradient ruler to test if the tray (R1) is horizontal, and then tighten the nut.

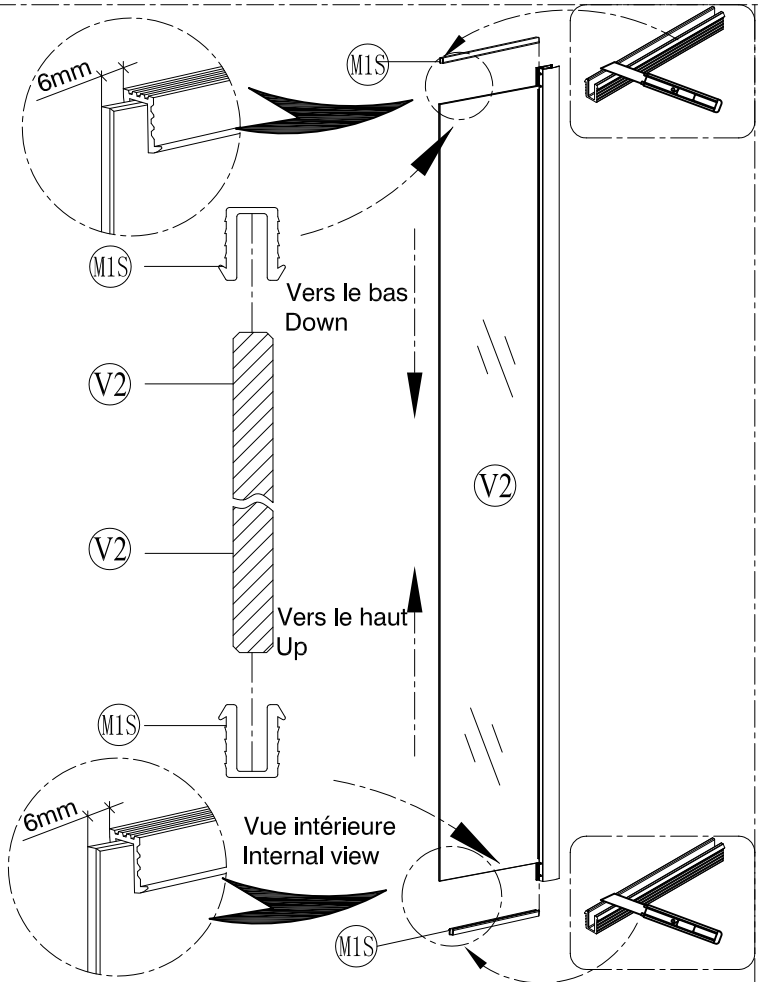

1.Installer les joints (M1S) sur le vitrage (V2).
et couper à la dimension.
Install (M1S) into (V2).and cut it at size.

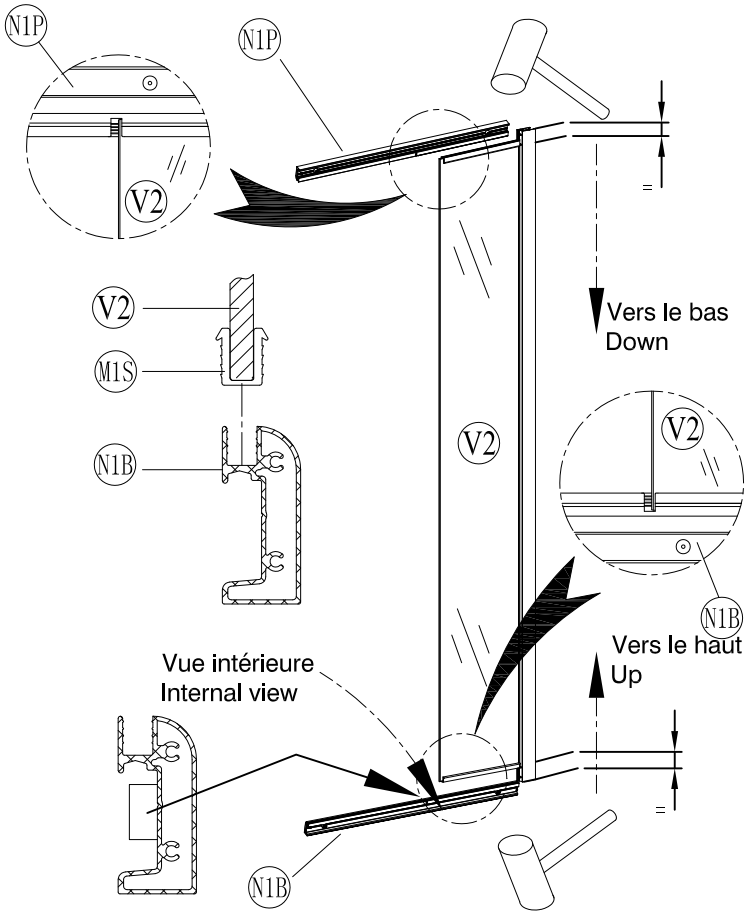

3.Installer les traverses haute (N1P) et basse (N1B) sur le vitrage (V2) et bien aligner les traverses au montant.
Install (N1P)(N1B) into (V2), and keep right side in the same line.

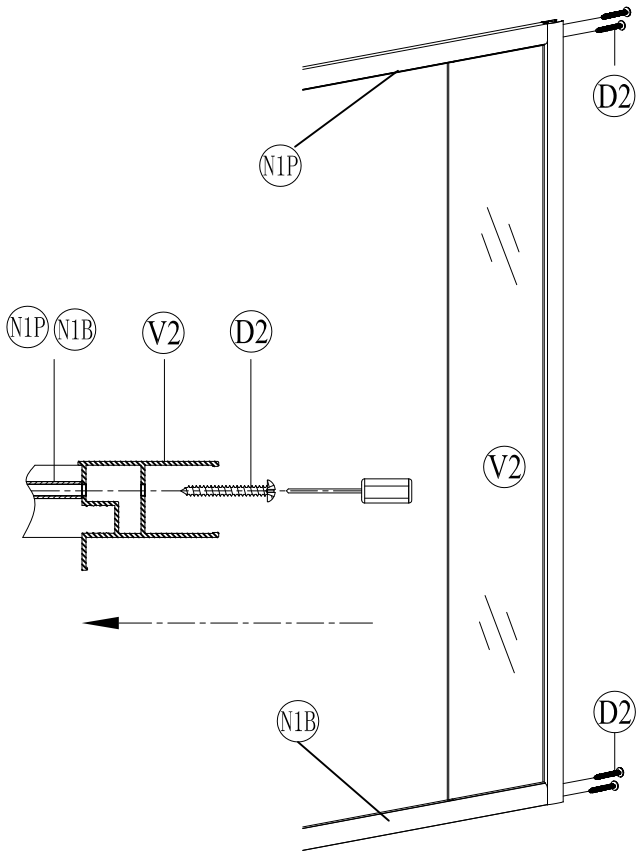

4.Fixer les traverses (N1p) et (N1b) en vissant les vis (D2) à travers le montant de la paroi fixe (V2).
Fixed (N1P)(N1B) by install (D2) into (V2).

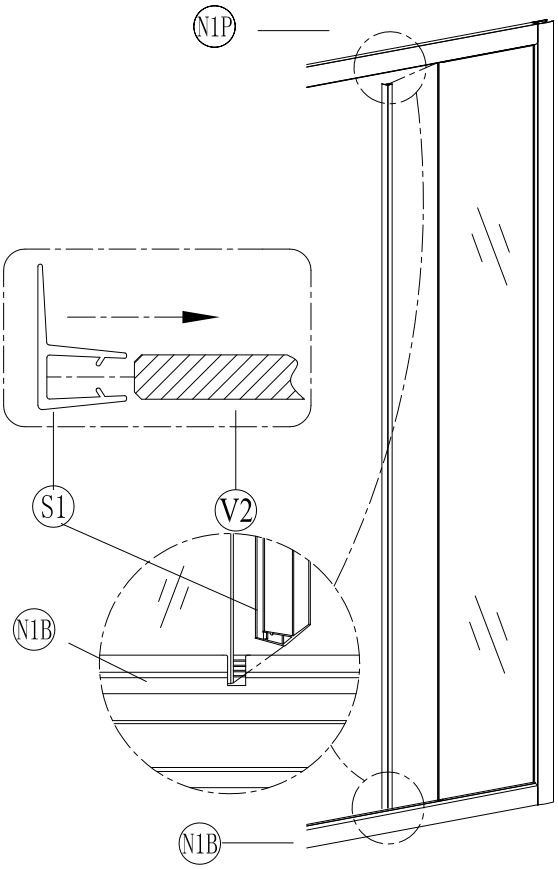

5.Poser le joint d'étanchéité (S1) tel que présenté sur le schéma.
Install (S1) onto (V2), like the drawing shown.

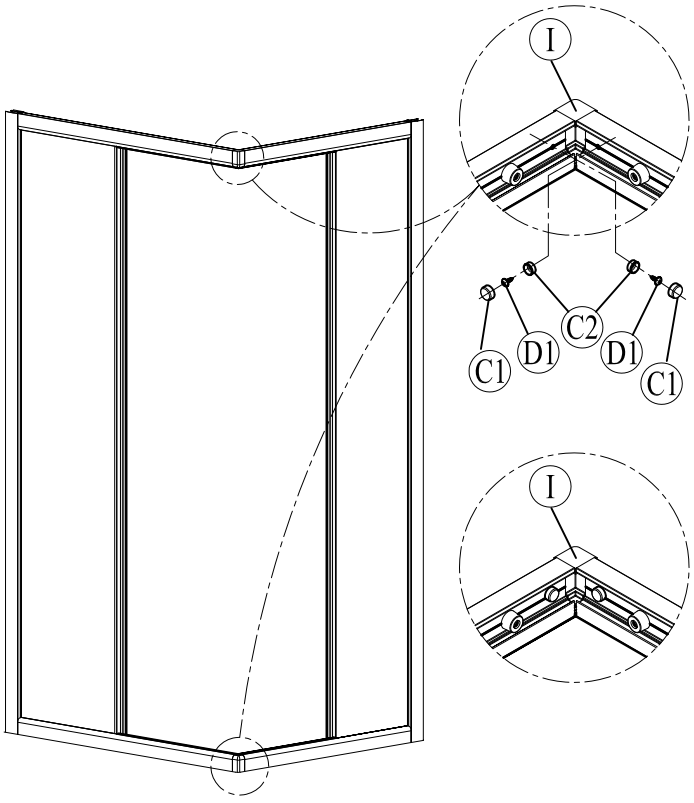

6.Assembler la paroi fixe (V2) de la même façon.
Assembler les 2 parties - gauche et droite - ensemble en perçant et fixant la pièce d'angle.
Install left side (V1) by the same method.
Fix the 2 parts - left and right together by drilling and screwing the angle plastic piece.

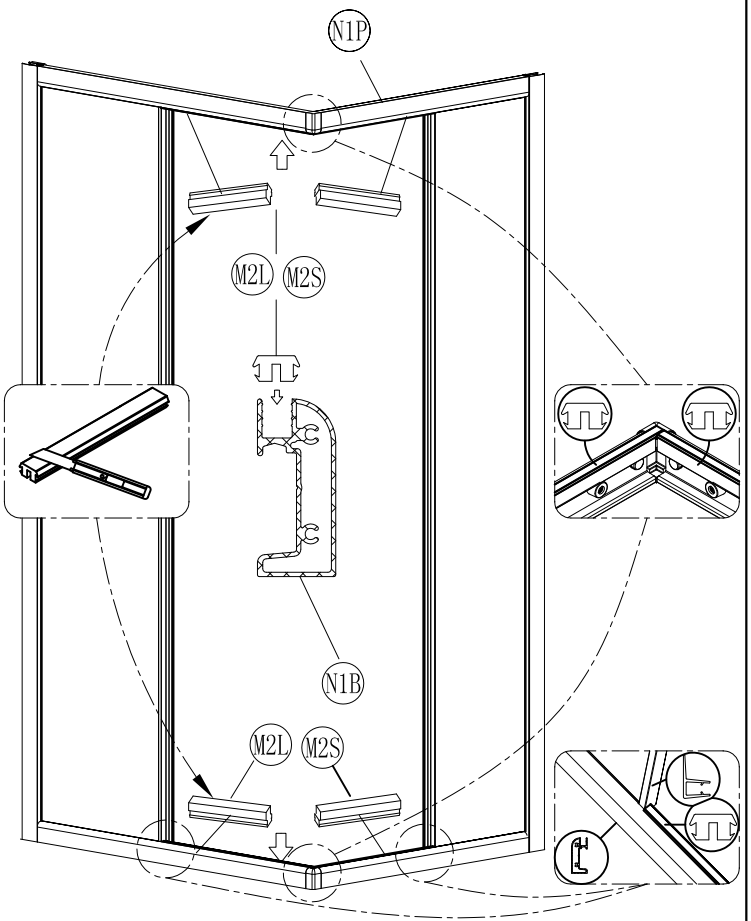

7.Poser les cache rainures (M2L) et (M2S) dans les rainures des traverses (N1P),(N1B),(N2P) et (N2B).
Fix (M2L) /(M2S) into grooves of (N1P)/(N1B)/(N2P)/(N2B).

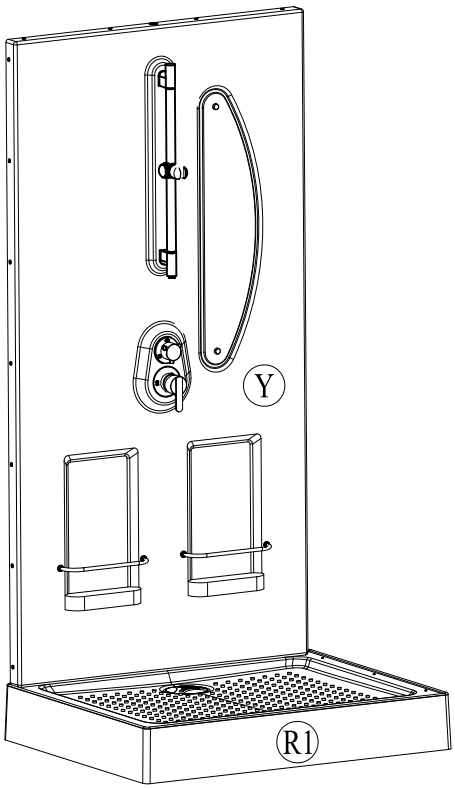

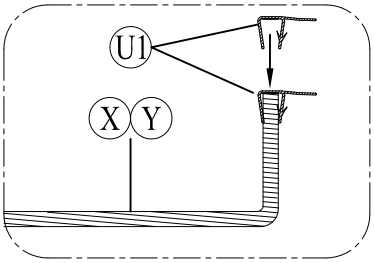

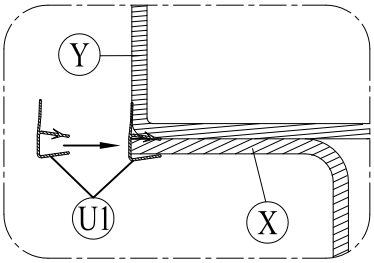

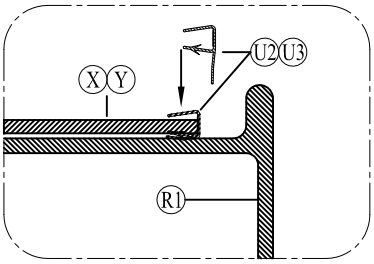

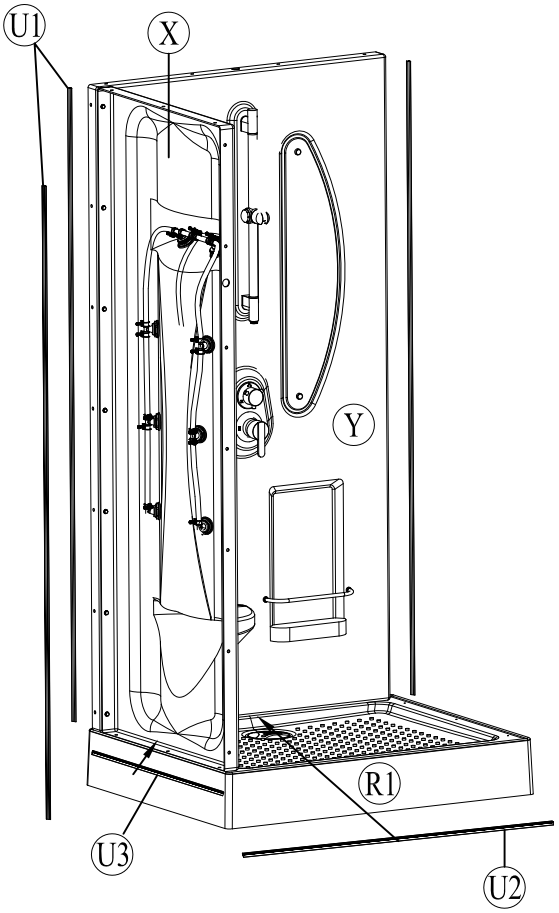

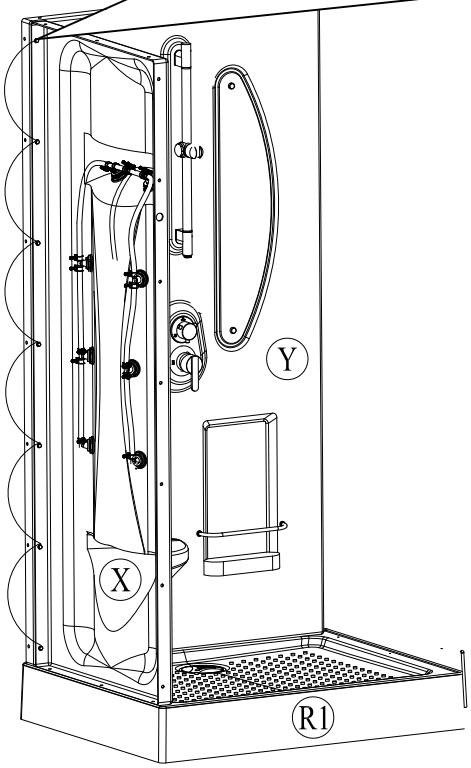

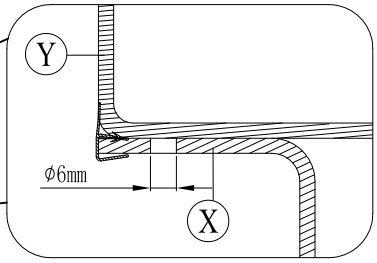

10.Contrepercer le panneau (Y),,à travers les trous verticaux des panneaux (X) (diam6).

Drill a hole on (Y) by pre-drilled hole location in (X).

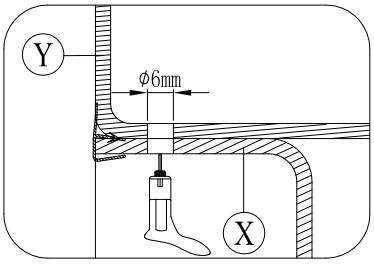

11.Fixer le panneau de fond (Y) avec le panneau assise (X).

Fix (X) ,(Y)

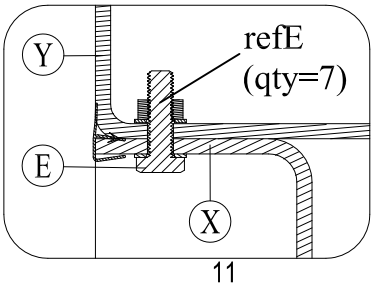

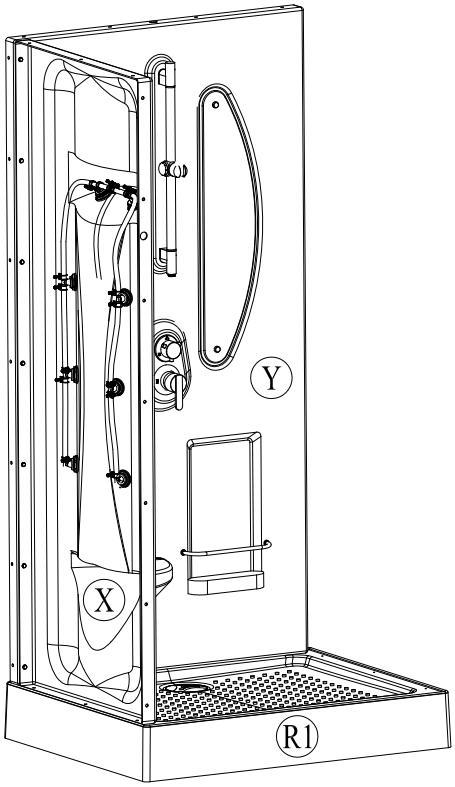

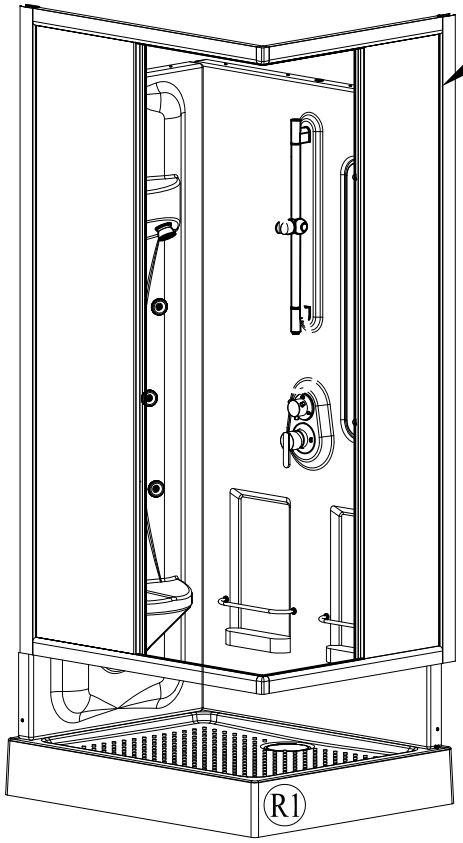

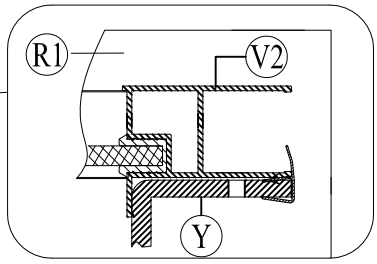

12. Poser la paroi (V2) sur le receveur (R1), et plaquer la paroi en contact avec les panneaux (X) et (Y) .
Put (V2) on (R1), and cling to (X)(Y).

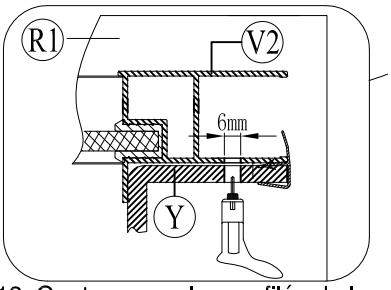

13. Contrepercer les profilés de la paroi (V2),à travers les trous verticaux des panneaux (X) et (Y) (diam6).
Drill a hole on (V2) by pre-drilled hole location in (X)(Y).

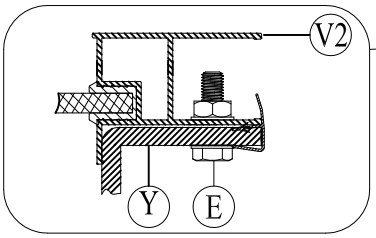

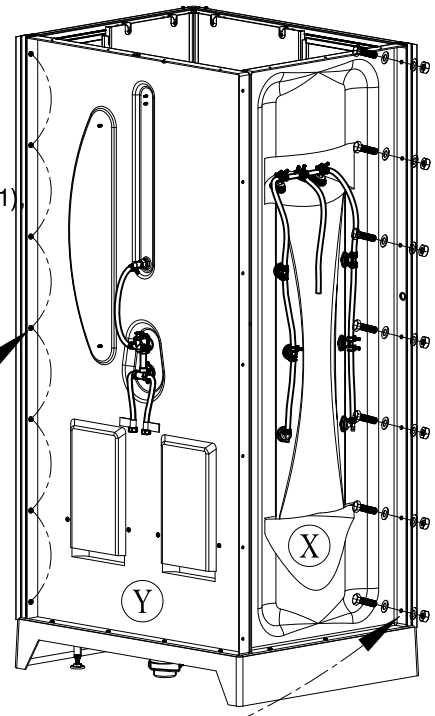

14.Fixer la paroi (V2) aux panneaux (X) et (Y), à l'aide des vis et écrous (E).
Fixed (X)(Y) and (V2) by (E).

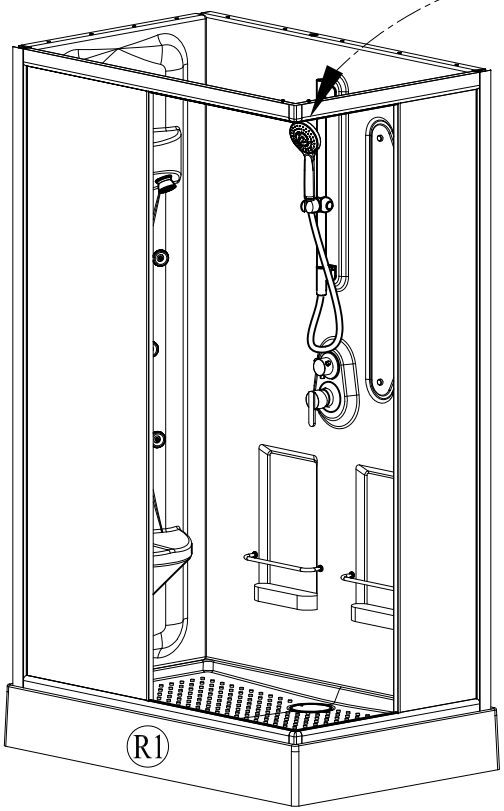

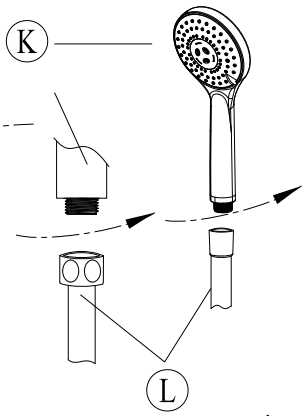

15.Brancher la douchette à main (K) sur la colonne avec le flexible (L).
Connect (K) with (Y)by hose (L).

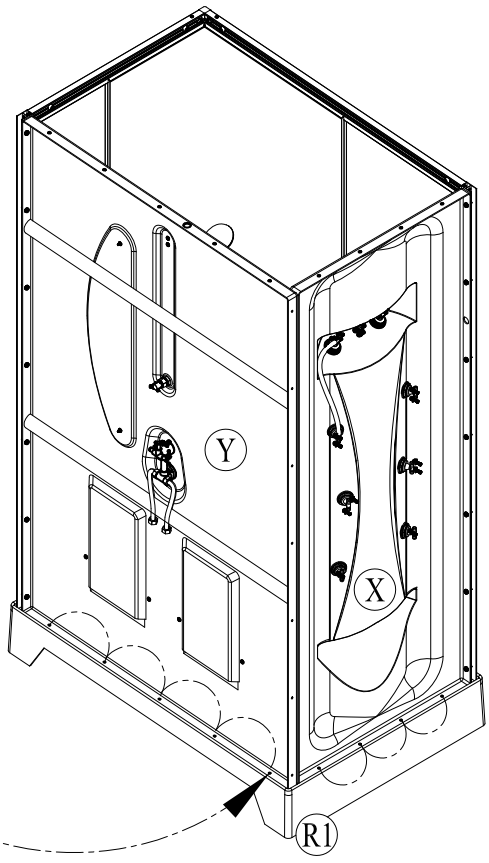

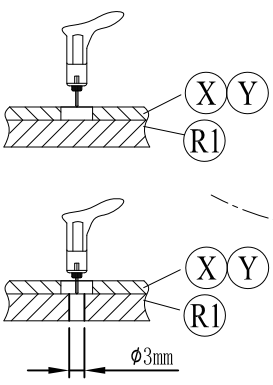

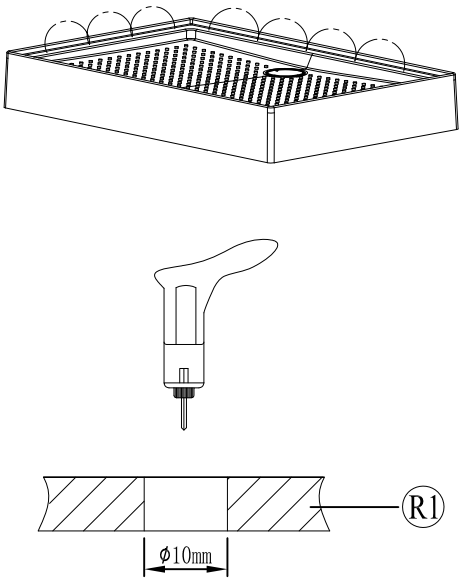

16.Percer les trous du receveur (R1) avec le foret de 10mm après pré perçage
Drill the hole on (R1) by the Guide hole location in (R1).

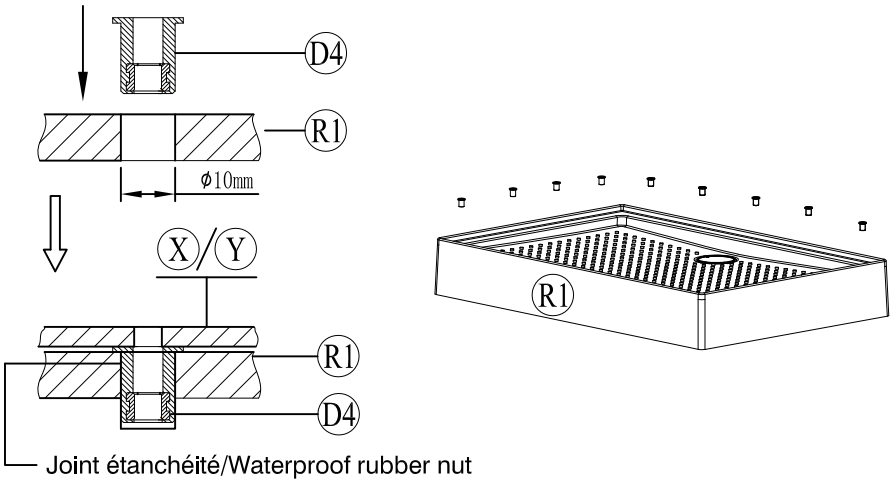

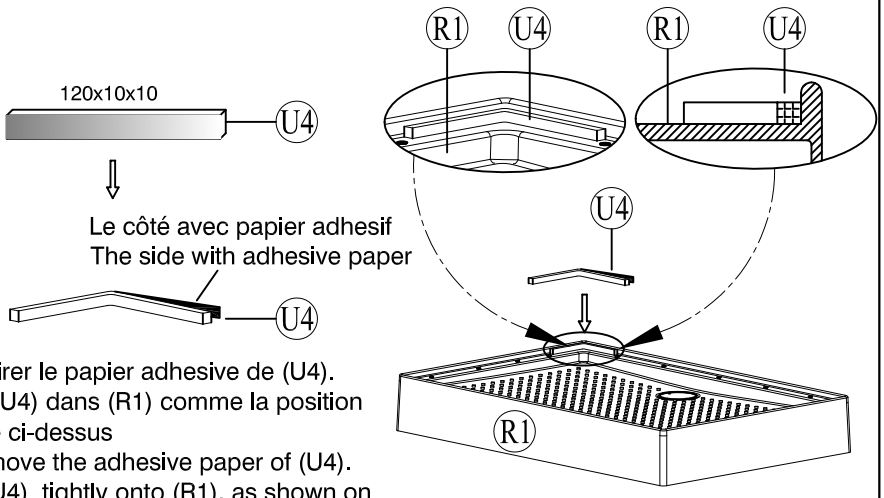

17. Retirer le papier adhesive de (U4). Coller (U4) dans (R1) comme la position indiqué ci-dessus
Remove the adhesive paper of (U4). Stick (U4) tightly onto (R1), as shown on above position.

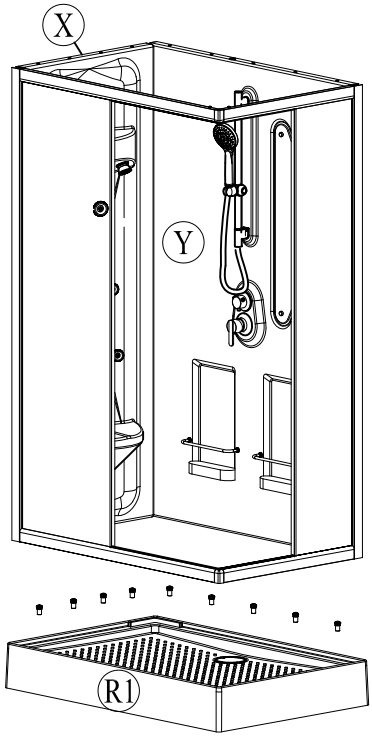

18.Fixer (X)/(Y) et le receveur (R1) avec (D4) comme indiqué dans le dessin ci-dessus.
Fixed (X)/(Y) and (R1) by (D4), like the drawing shown.

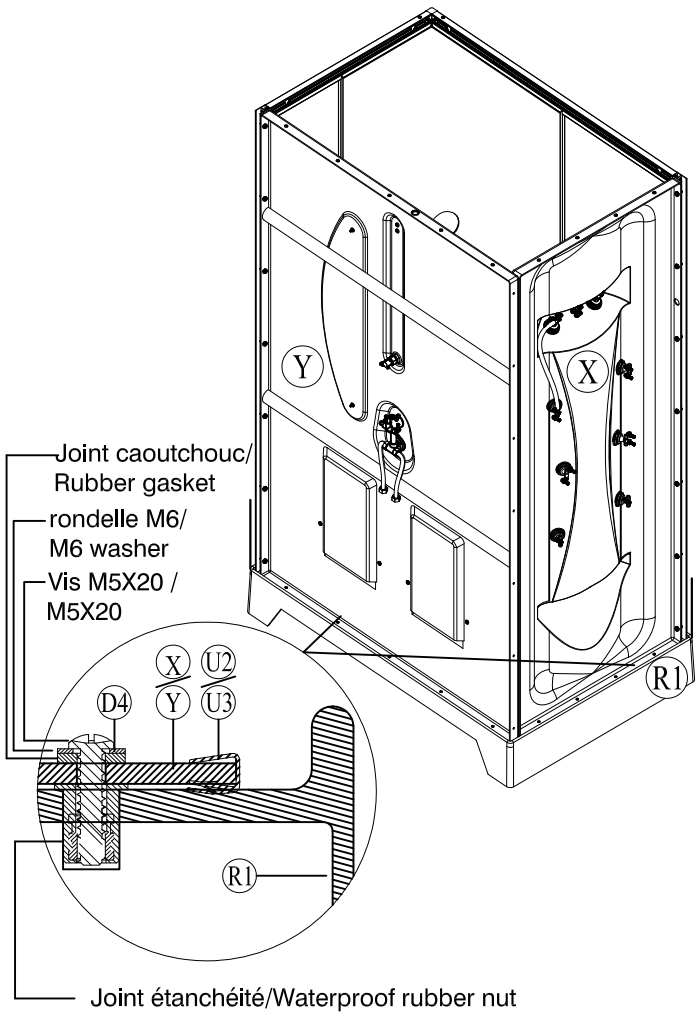

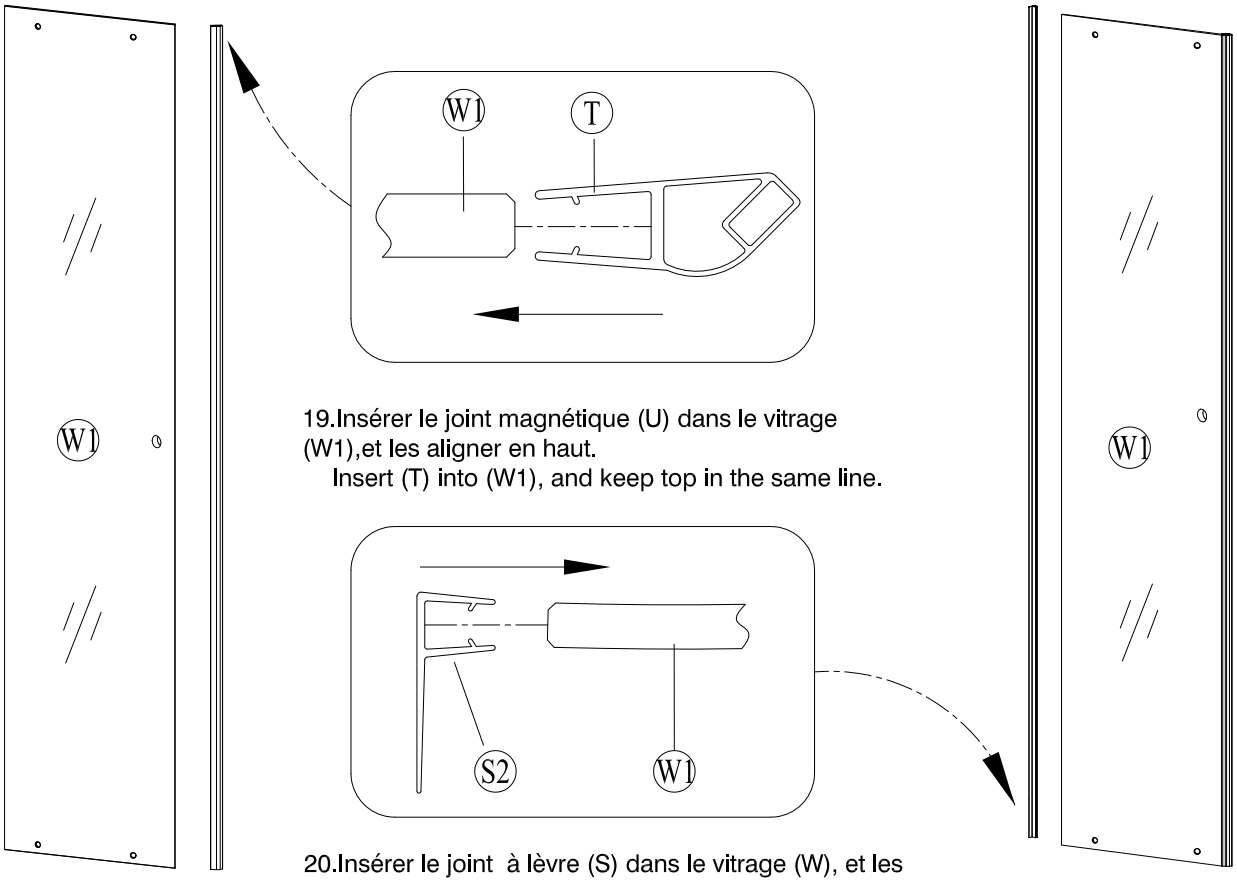

19.Insérer le joint magnétique (U) dans le vitrage (W1),et les aligner en haut.
Insert (T) into (W1), and keep top in the same line.

20.Insérer le joint à lèvre (S) dans le vitrage (W), et les aligner en haut.
Insert (S) into (W), and keep top in the same line.

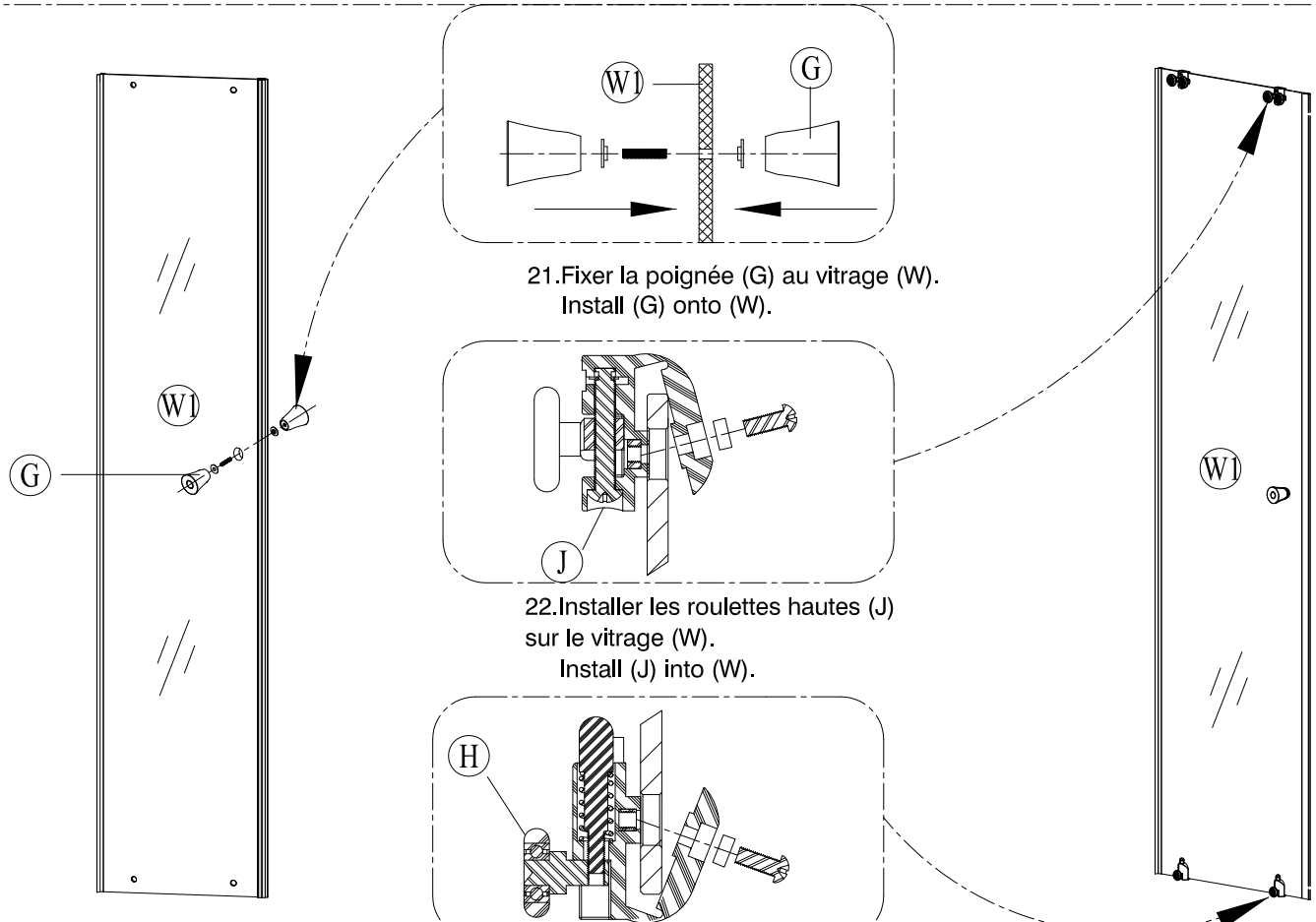

21.Fixer la poignée (G) au vitrage (W).
Install (G) onto (W).

22.Installer les roulettes hautes (J) sur le vitrage (W).
Install (J) into (W).

23.Installer les roulettes basses (H) sur le vitrage (W).
Install (H) into (W).

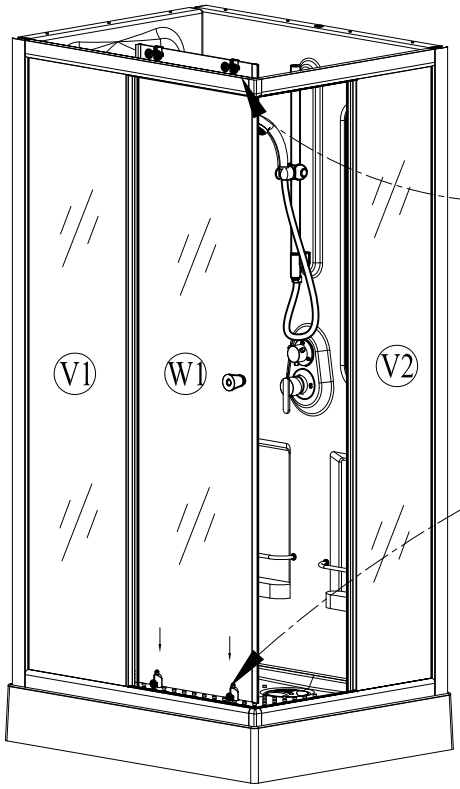

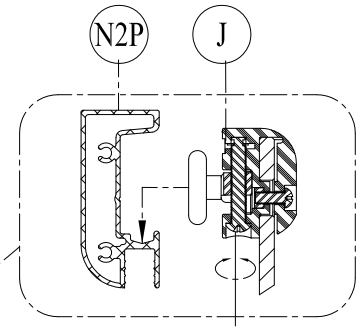

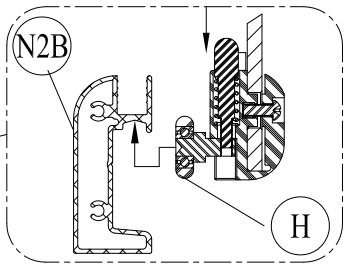

24.Poser la paroi mobile (W1) sur les traverses (N2P) et (N2B), Essayer de déplacer la paroi mobile (W1),Ajuster jusqu'à ce que la paroi mobile (W1) roule sans à-coups.

Install (W1) into (N2P)(N2B), try to push (W1), adjust until (W1) move smoothly.

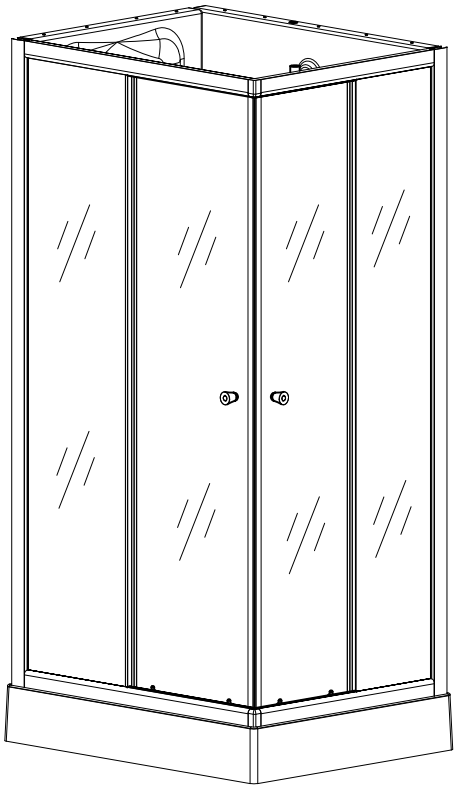

25.La procédure d'installation de la paroi mobile droite (W2)est la même que pour la gauche (W1).

Installation of left sliding door (W1)is same as the right (W2)'s.

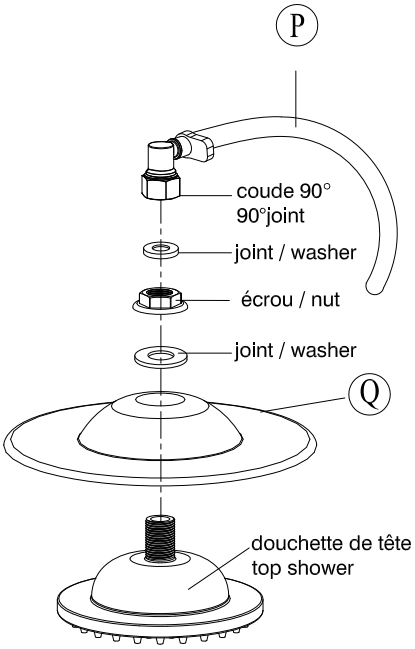

26.Installer la douchette de tête suivant l'illustration.

Install top shower accroding to illustration.

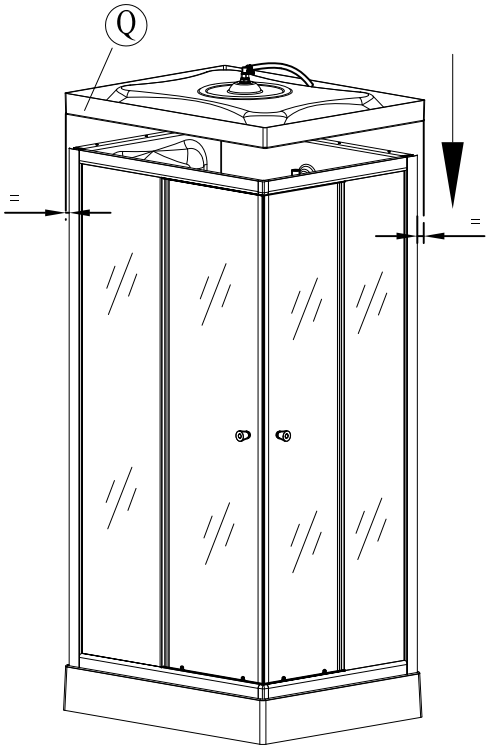

27.Poser la coiffe (Q) sur la cabine,et ajuster sa position en la centrant par rapport à la paroi (voir schéma).

Put (Q) on the top of shower room, and adjust the roof into the suitable place.

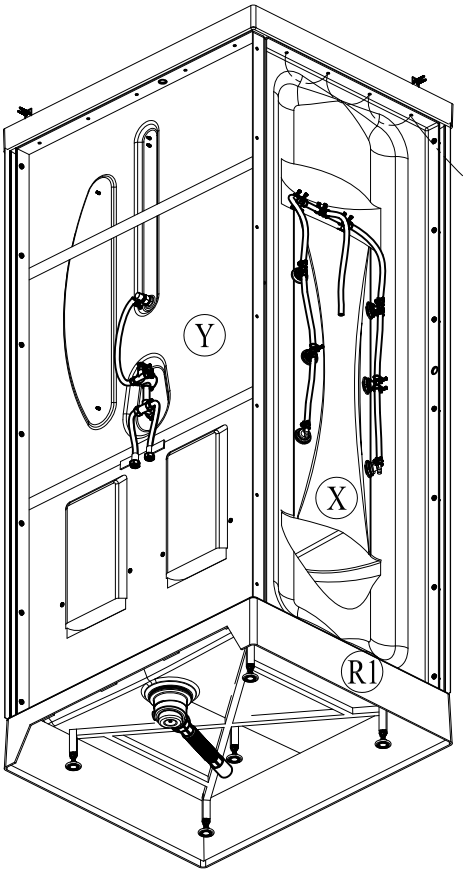

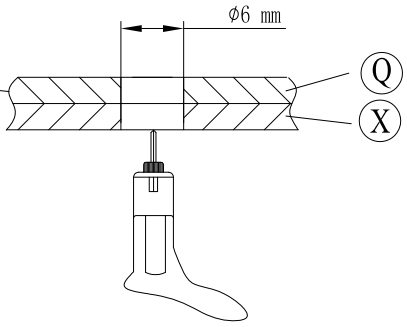

28.Contrepercer la coiffe (Q) à travers les trous en haut des panneaux (X) et (Y).
Drill the hole (Q) by pre-drilled hole location in (X)/(Y).

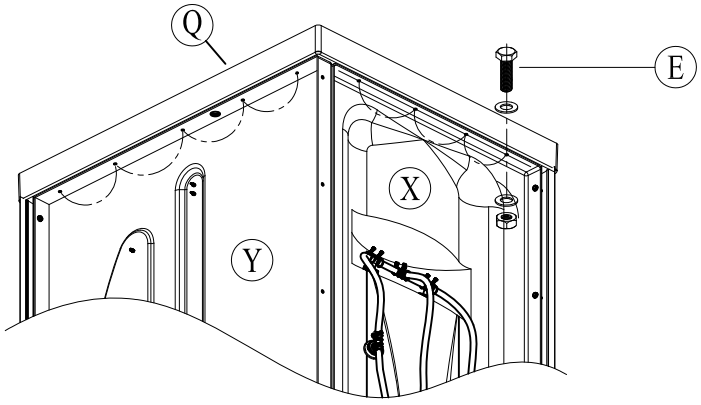

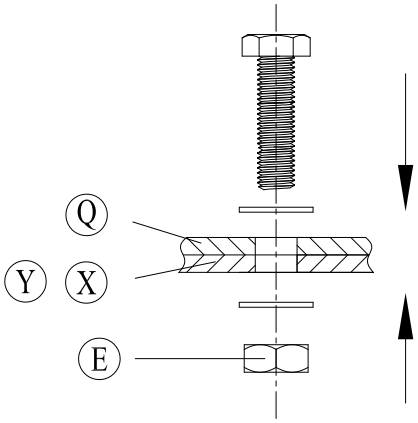

29.Fixer la coiffe (Q) aux panneaux (X) et (Y) avec les vis et écrous (E).
Fix (Q) and (X)/(Y) with (E).

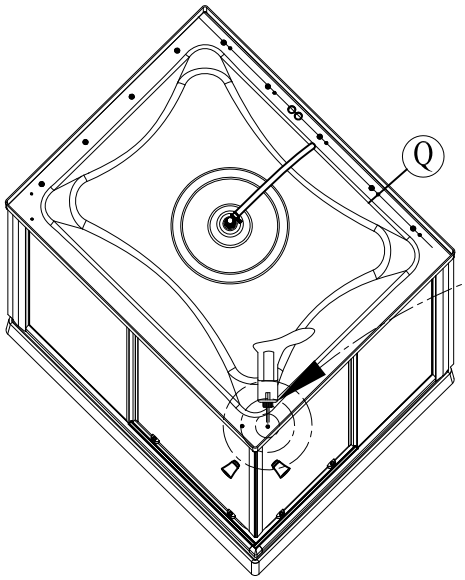

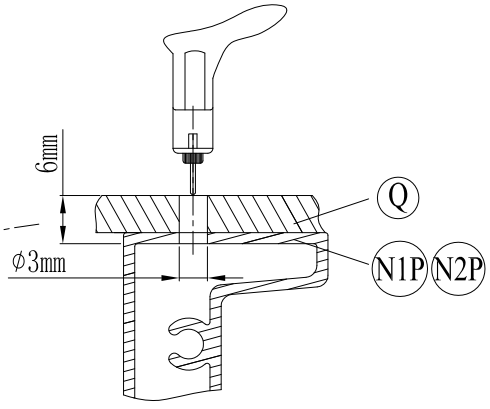

30.Contrepercer les traverses de la porte au diam3 à travers les trous existants sur la coiffe (Q),au niveau de l'angle avant de la coiffe (Q).
Drill the hole Ø3 through the pre-drilled hole at the front side of (Q).

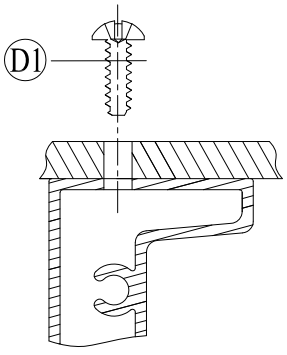

31.Fixer la coiffe aux traverses avec les vis (D1).
Fixed it by (D1).

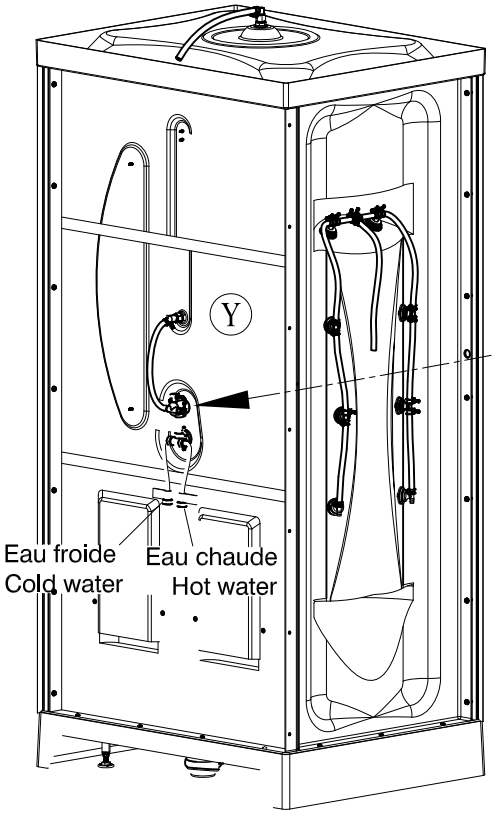

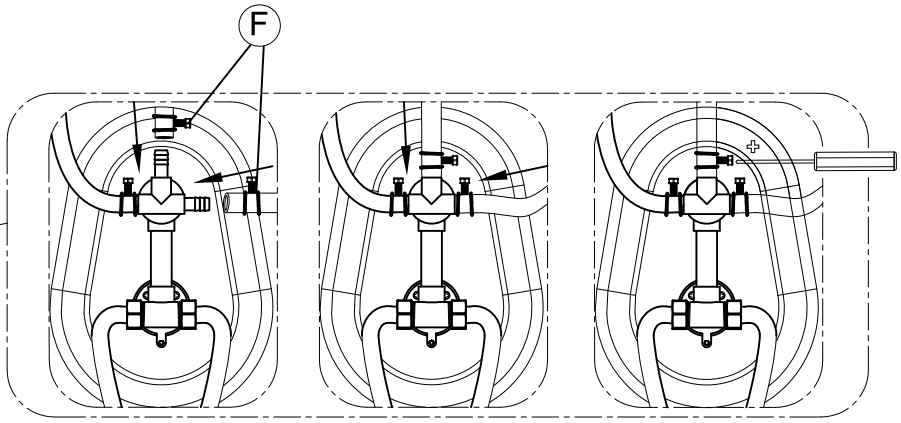

32.Brancher le tuyau d'alimentation de la douchette de tête avec un collier (F), Brancher le tuyau d'alimentation des jets avec un collier (F),suivant le dessin.Brancher les flexibles d'alimentation eau froide / eau chaude suivant le dessin.

Connect overhead shower and jets, clipped by (F), connect hot/cold hose according to the drawing.

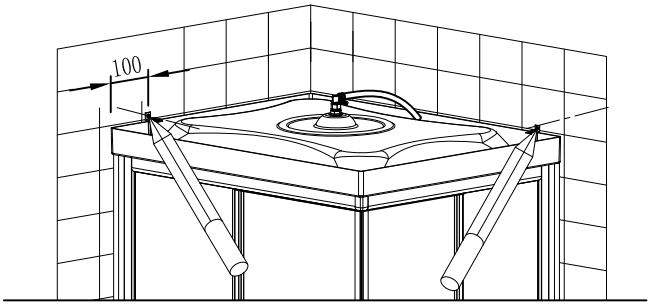

33.Raccorder l'évacuation. Mettre la cabine en place. Repérer les trous de la fixation murale (A) sur le mur à l'aide du crayon.

Joint drainpipe into sewer, move shower room to suitable position.mark on (A) through pre-drilled hole location in wall prepared hole by pencil.

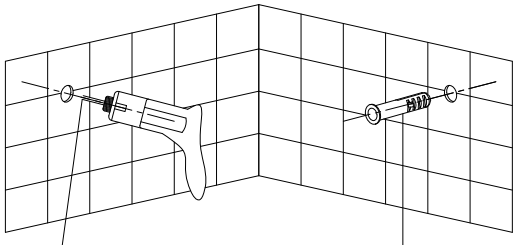

34.Percer les trous de diamètre 6 sur les marques.

Drill the hole Ø6 on the mark.

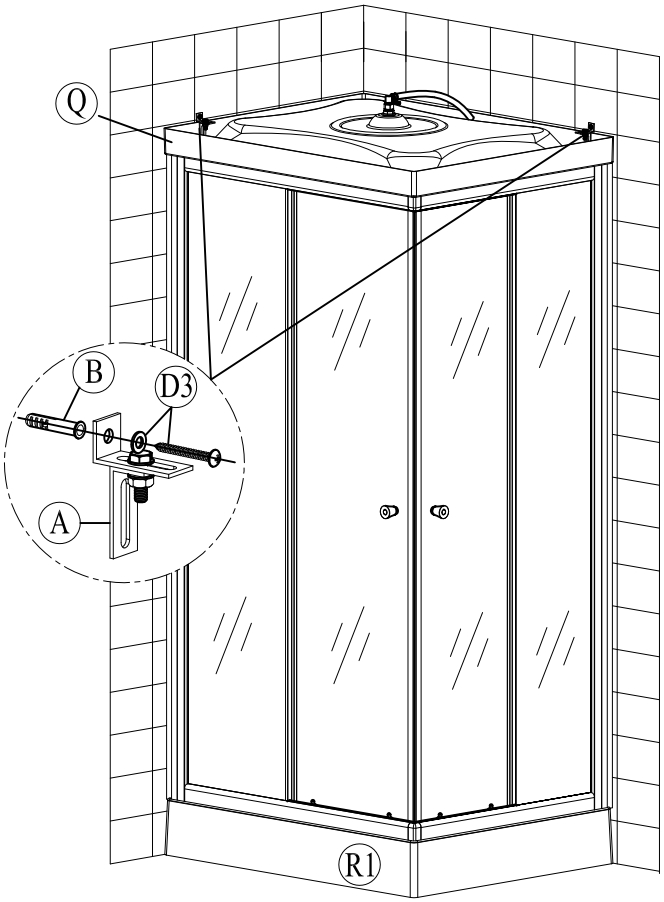

35.Fixer la coiffe au mur à l'aide des fixations murales (A),des chevilles (B) et des vis (D3).

Fixed (Q) and wall with (A) and (D3)(B).

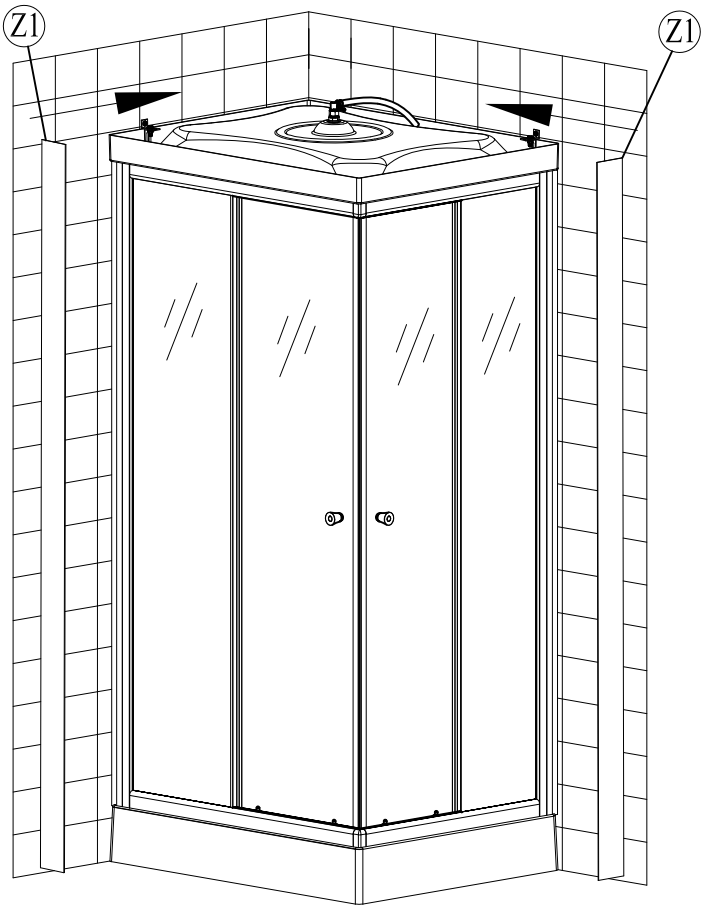

36.Coller (Z1) à la cabine avec la face adhésive du fileur pour couvrir l'espace entre le mur et la cabine.

Stick (Z1) and the shower room with adhesive to cover the gap between the shower room and the wall.

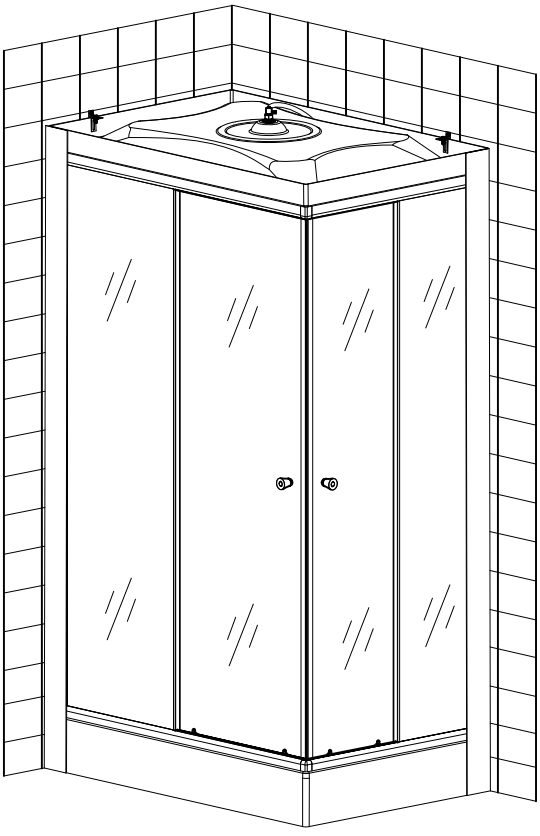

37.Nettoyer la cabine avec un chiffon doux et un détergent non abrasif.

Clean the cubicle with soft cloth and mild detergents.